MANUAL DE INSTRUCCIONES

14SH654 (Overlock de 3/4 hilos con transporte diferencial)

14SH644 (Overlock de 3/4 hilos)

SINGER®

INSTRUCCIONES DE SEGURIDAD IMPORTANTES

Cuando utilice un aparato eléctrico, debe respetar siempre las precauciones de seguridad básicas, incluyendo las siguientes:

Lea todas las instrucciones antes de utilizar esta máquina de coser doméstica. Conserve las instrucciones en un lugar adecuado, cerca de la máquina. Asegúrese de que acompañen a la má-quina si se la da a un tercero.

El manual del usuario puede descargarse desde el siguiente enlace: https:// singer.ag/service/

Esta máquina la pueden utilizar niños de 8 años en adelante y personas con alguna discapacidad física, sensorial o mental o sin la experiencia y los conocimientos necesarios en el caso de que hayan sido supervisados o recibido instrucciones sobre el uso de la máquina de manera segura y entiendan los peligros que implica. Los niños no deben jugar con la máquina. Los niños sin super-visión no deben realizar la limpieza ni el mantenimiento del usuario.

PELIGRO - PARA REDUCIR EL RIESGO DE DESCARGA ELÉCTRICA:

Una máquina de coser no se debe dejar nunca desatendida cuando esté enchufada. Se debe poder acceder fácilmente a la toma eléctrica a la que está enchufada la máquina. Desenchufe siempre la máquina de coser inmediatamente después de utilizarla y antes de limpiarla, quitar las tapas, lubricarla o realizar cualquier otro ajuste o mantenimiento mencionado en el manual de instrucciones.

ADVERTENCIA - PARA REDUCIR EL RIESGO DE QUEMADURAS, INCENDIO, DESCARGA ELÉCTRICA O DAÑOS PERSONALES:

- No permita que se utilice como un juguete. Deberá prestar especial atención cuando se utilice la máquina cerca de niños.
- Utilice esta máquina de coser únicamente para el uso previsto, tal y como se explica en este manual. Utilice únicamente los accesorios recomendados por el fabricante, según se indica en este manual.
- No utilice nunca la máquina de coser si el cable o el enchufe están dañados, si no funciona adecuadamente, si se ha caído o se ha dañado, o si ha caído al agua. Envíe la máquina de coser al distribuidor autorizado o centro de servicio más cercano para su examen, reparación y ajuste eléctrico o mecánico.
- No utilice la máquina de coser con alguna de las aberturas para el aire bloqueada. Mantenga las aberturas de ventilación de la máquina de coser y el pedal limpios de hilos, suciedad y trozos de tela sueltos.
- Mantenga los dedos alejados de todas las piezas móviles. Debe poner especial cuidado en las zonas próximas a la aguja de la máquina de coser.
- Utilice siempre la placa de aguja adecuada. Una placa inadecuada puede causar la rotura de la aguja.
- No utilice agujas torcidas.
- No tire de la tela ni la empuje mientras cose. Esto puede desviar la aguja y hacer que se rompa.
- Use gafas de seguridad.

- Apague la máquina de coser (“0”) cuando realice ajustes en la zona de la aguja, como enhebrar la aguja, cambiarla, hacer canilla, cambiar el prensatelas, etc.
- No deje caer ni introduzca objetos en las aberturas.
- No utilice la máquina al aire libre.
- No trabaje con la máquina en lugares donde se usen productos en aerosol (spray) o donde se administre oxígeno.
- Para desconectarla, ponga todos los controles en la posición de apagado (“0”) y, a continuación, desenchufe la máquina.
- No la desenchufe tirando del cable. Para desenchufarla, sujete la clavija, no el cable.
- El pedal de control se utiliza para operar la máquina. Nunca situé ningún objeto sobre dicho pedal.
- No utilice la máquina si está mojada.
- Si la luz LED está dañada o rota, el fabricante o su agente de servicio, o una persona de igual cuali icación, debe reemplazarla para evitar riesgos.
- Si el cable conectado con el pedal está dañado, el fabricante o su agente de servicio, o una persona de igual cuali icación, debe reemplazarlo para evitar riesgos.

Solo para máquinas Overlock:

- Nunca opere sin una tapa de corte o una tabla de puntadas de recubrimiento que esté bien instalada.

GUARDE ESTAS INSTRUCCIONES

Volumen de suministro

1 máquina de coser (Overlock)
1 manual de instrucciones

Cuando saque la máquina de la caja, retire todos los elementos de embalaje y compruebe que el producto no presenta daños provocados durante el transporte. En caso de desperfectos no ponga la máquina en funcionamiento, diríjase a nuestro servicio de atención al cliente (ver apartado de condiciones de garantía).

¡ATENCIÓN! ¡PELIGRO DE ASFIXIA!
¡Mantenga todas las bolsas y los plástico de embalaje fuera del alcance de niños pequeños y bebés!

ÍNDICE

Página

INSTRUCCIONES DE SEGURIDAD IMPORTANTES 2
Volumen de suministro 3
1. Selección de puntadas 5
2. Tabla de referencia rápida.....6
3. Accesorios 7
4. Información de agujas 7
5. Componentes principales 8
6. Cómo abrir la tapa del ojo-guía 9
7. Componentes principales más allá de la tapa de ojo-guía 9
8. Preparación antes de coser 9
9. Preparación para el enhebrado 10
•Cómo ajustar el soporte del guiahílos.....10
10. Cómo retirar e insertar agujas 11
•Para retirar agujas 11
•Para insertar agujas 11
11. Cómo enhebrar la máquina 12
•Diagrama de enhebrado 12
•Entendimiento del código de colores 12
•Cómo enhebrar correctamente la máquina 12
1) Enhebrado del ojo-guía superior (naranja)..12
2) Enhebrado del ojo-guía inferior (amarillo)..14
3) Enhebrado de la aguja derecha (verde) ...16
4) Enhebrado de la aguja izquierda (azul).....18
•Información importante sobre el enhebrado ..19
12. Como cambiar los hilos/método para atadura..20
13. Cómo ajustar la longitud de la puntada 21
14. Cómo ajustar el ancho de la costura 21
•Ajuste del ancho cambiando la posición de aguja..21
•Ajuste del ancho con el mando de ajuste 21
15. Como ajustar la presión del prensatelas 22
16. Transporte diferencial 23
•Sobreorillado fruncido 23
•Sobreorillado extensible 23
17. Cómo desacoplar la cuchilla superior móvil ..25
18. Costura de brazo libre (Trabajo tubular) 26
19. Sobreorillado estándar y puntada de dobladillo enrollado 27
•Cómo coser un sobreorillado estándar 27
•Cómo coser un dobladillo enrollado 27
20. Cadeneta y costura de prueba 28

Página

21. Ajustes de tensión recomendados 29
1) Sobreorillado de 3hilos 29
2) Costura plana de 3 hilos 30
3) Sobreorillado envuelto de 3 hilos 31
4) Falsa puntada de seguridad ultra elástica de 4 hilos 32
22. Cómo coser un dobladillo enrollado 33
1) Puntada de dobladillo enrollado estándar de 3 hilos 34
2) Puntada de dobladillo envuelto de ojo-guía superior de 3 hilos 34
23. Variaciones de puntadas y técnicas para coser ...36
•Cómo coser una costura decorativa plana ...36
•Cómo coser un dobladillo ciego 38
•Cómo coser pequeños pliegues 38
•Cómo girar esquinas cuadradas 39
•Colocación de alfileres 40
•Fijación de la cadena de hilo 40
•Cómo reforzar una costura 41
•Trenzado de cadeneta 41
24. Mantenimiento de la máquina 42
•Limpieza de la máquina 42
•Aceitado de la máquina 42
•Cómo sustituir la cuchilla fija 43
25. Diagrama de localización de averías 44
26. Relación entre tipos de telas, hilos y agujas ...45
27. Especificaciones /Características técnicas .46

Eliminación /Declaración de conformidad / Asistencia 49

1. SELECCIÓN DE PUNTADAS

Esta máquina es capaz de obtener varios tipos de puntadas de acuerdo con la combinación de las posiciones de la aguja, métodos de enhebrado y ajuste de la tensión.

Tipo de puntada			Ref. página
1. Sobreorillado de tres hilos	(504)	Se utiliza una puntada de 3 hilos, con una aguja, para sobreorillado y costura en telas normales. También puede obtenerse una costura de sobreorillado de 3,5 mm y 5,7 mm de ancho cambiando la posición de la aguja.*	29
2. Costura plana de tres hilos	(505)	Se utiliza una puntada de tres hilos, con una aguja, para costuras de bordes encarados o cargadas y puntos decorativos. También puede obtenerse una costura plana de 3,5 mm y de 5,7 mm cambiando la posición de la aguja.*	30
3. Sobreorillado borde envuelto tres hilos		Se utiliza una puntada de 3 hilos, con 1 aguja, para coser dobladillos enrollados estrechos u orillas decorativas. También puede obtenerse una costura envuelta con sobreorillado de 3,5 mm y 5,7 mm de ancho cambiando la posición de la aguja.*	31
4. Puntada de seguridad falso elástico cuatro hilos	(514)	Puntada de 4 hilos, con 2 agujas, que es ideal para telas extensibles medias a pesadas, tales como tejidos de punto doble y trajes de baño.*	32

* Dependiendo de las posiciones de la aguja utilizadas, esta máquina puede coser con sobreorillado estándar de 3 hilos con un ancho de 3,5 mm y costuras de sobreorillado de 5,7 mm de ancho.

También, para sobreorillar telas pesadas, El ancho de la costura ancha puede incrementarse todavía más girando el mando de ajuste del ancho de la costura de sobreorillado. (Ver Página 21)

Ancho de sobreorillado	3,5mm	5,7mm
Aguja utilizada	Aguja de sobreorillado derecha	Aguja de sobreorillado Izquierda
Dial de tensión del hilo de aguja	Verde	Azul

2. TABLA DE REFERENCIA MANUAL

Tipo de puntada		Posiciones de aguja	Dial de tensión; los números mostrados son ajustes medios en telas de peso medio con hilo de viscosilla con el 80%de poliéster estándar.				Página
			Azul	Verde	Naranja	Amarillo	
1	Sobreorillado de tres hilos (504)	3.5mm		3.0	3.0	3.0	29
		5.7mm	3.0		3.0	3.0	
2	Costura plana de tres hilos (505)	3.5mm		0.5	5.0	7.0	30
		5.7mm	0.5		5.0	7.0	
3	Sobreorillado envuelto de tres hilos	3.5mm		3.0	1.0	7.0	31
		5.7mm	5.0		0	8.5	
4	Falsa puntada de seguridad - ultra elástica de cuatro hilos (514)		3.0	3.0	3.0	3.0	32

La tensión del hilo se hace mayor a medida que los diales se giren a números más altos. Los ajustes de tensión mostrados en esta página así como a través del manual del operador son guías recomendadas. Hay que ajustar las tensiones del hilo para adaptarse a la tela y el tamaño del hilo que se utiliza. Para obtener mejores resultados, hay que efectuar los ajustes de tensión en pequeños incrementos de no más de la mitad de un número a la vez.

3. ACCESORIOS

Los accesorios se encuentran en la caja de accesorios en la placa de la tela.

	644 / 654
1 Juego de agujas	1
2 Destornillador pequeño	1
3 Pinzas	1

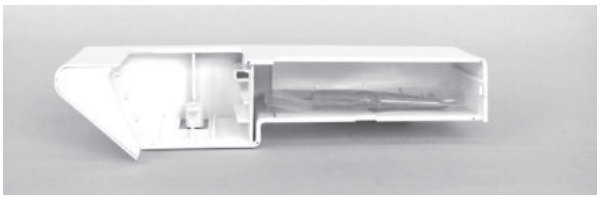

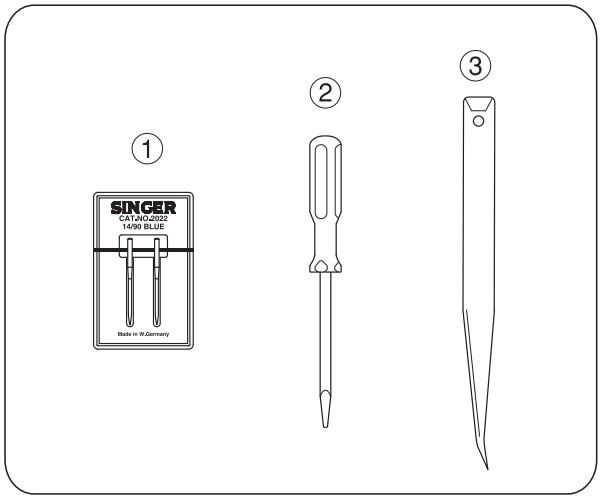

4. INFORMACIÓN SOBRE LA AGUJA

- Aguja Singer Nº 2022 tamaño 90/14 se suministra con la máquina.
- En una emergencia, puede utilizarse la aguja Singer Nº 2020.
- Sin embargo, a menos que se reajuste la tensión sugerida, puede producirse una falta de puntadas.

	Aguja Singer Nº 2022
Tamaños disponibles	80/11 90/14

5. COMPONENTES PRINCIPALES

1. Guías de hilos y portaguías
2. Asa de transporte
3. Dial de tensión del hilo de la aguja izquierda (azul)
4. Dial de tensión del hilo de la aguja derecha (verde)
5. Dial de tensión del hilo del ojo-guía superior (naranja)
6. Dial de tensión del hilo del ojo-guía inferior (amarillo)
7. Placa de agujas
8. Placa de transporte de la tela
9. Tapa del ojo-guía
10. Interruptor de encendido y de la luz
11. Dial de longitud de la puntada
12. Volante de mano
13. Soporte de carretes
14. Portacarretes
15. Pasador portacarrete
16. Elevador de barra de prensatelas
17. Mando de palanca de ajuste del transporte diferencial
18. Placa de soporte de dedo del ancho de la costura

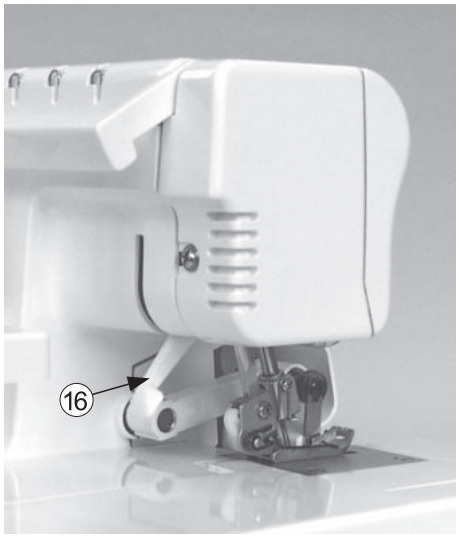

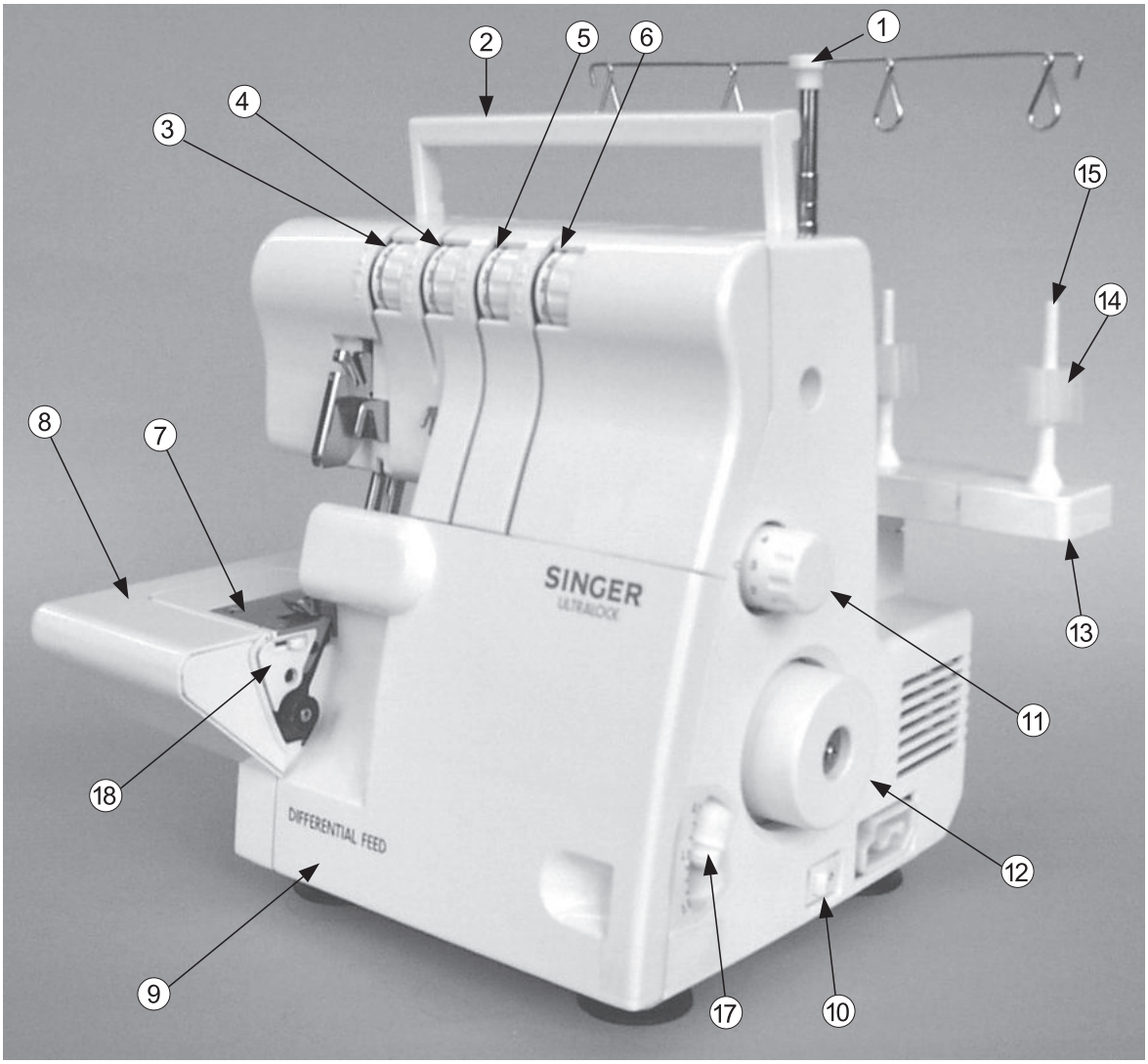

6. COMO ABRIR LA TAPA DEL OJO-GUÍA

Precaución:
Asegúrese de desconectar la alimentación de electricidad.

- Empuje la tapa a la derecha de manera que pase a la posición (1).
- Tire hacia debajo de la tapa en dirección a usted (2).

Precaución:
Asegúrese de que la tapa del ojo-guía está cerrada cuando cosa.

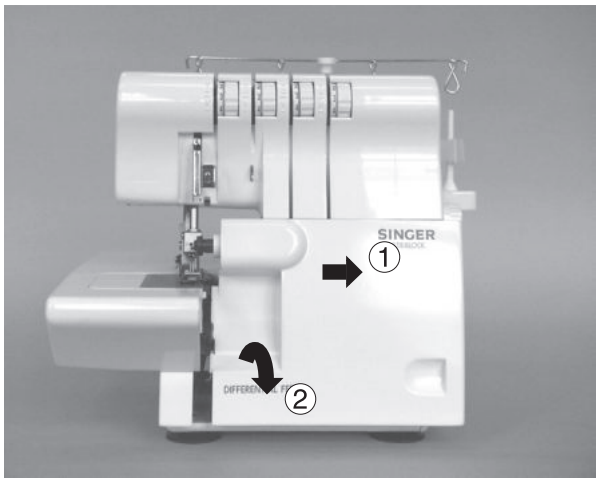

7. COMPONENTES PRINCIPALES DETRÁS DE LA TAPA DEL OJO-GUÍA

1. Ojo-guía superior
2. Cuchilla superior móvil
3. Prensatelas
4. Cuchilla inferior fija
5. Ojo-guía inferior
6. Mando de ancho de costura
7. Mando de ajuste de ancho de costura

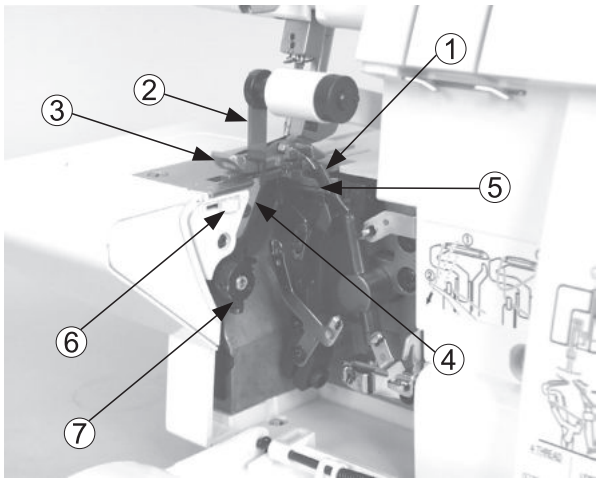

8. PREPARACiÓN ANTES DE LA COSTURA

- Conecte el controlador/enchufe eléctrico (1) al receptáculo de la máquina (2).
- Enchufe el cable de alimentación 3 en la toma eléctrica (4).
- Interruptor de encendido:

Pulse el lado de marca " − "para encender "ON".
Pulse el lado de marca "O" para apagar "OFF".

- Para hacer funcionar la máquina y controlar la velocidad, presione el controlador.
- Cuando más fuerte presione, tanto más rápida coserá la máquina
- Para detener la costura de la máquina de coser, retire los pies del controlador.

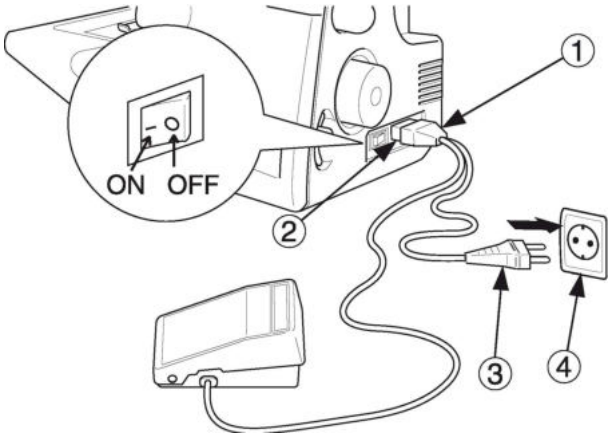

ADVERTENCIA:
Utilice solamente el controlador de pie suministrado con la máquina (GTC, 220-240V).
Asegúrese de consultar
la "advertencia" de la página siguiente.

Advertencia:

* Cerciorarse de que la tensión eléctrica de la toma de corriente (enchufe de pared) es la misma que la tensión nominal del motor.
* Manejar con cuidado el controlador de pedal y evitar que se caiga al suelo. Asegurarse de no colocar nada encima cuando no esté en uso.
* Desconectar el conector de la línea de alimentación desde la toma de corriente cuando se cambie las agujas, el prensatelas o las placas de agujas o cuando deje la máquina sin nadie quela atienda. Así se elimina la posibilidad de arrancar la máquina presionando accidentalmente el controlador.

9 . PREPARACiÓN PARA EL ENHEBRADO

Ajuste del portaguía-hilo

- Esta máquina se envía con el portaguía-hilo en posición de bajada.
- Extienda completamente el portaguía-hilo.
- Las dos juntas de la mirilla telescópica encajarán en su lugar, con un chasquido, cuando están correctamente situadas.

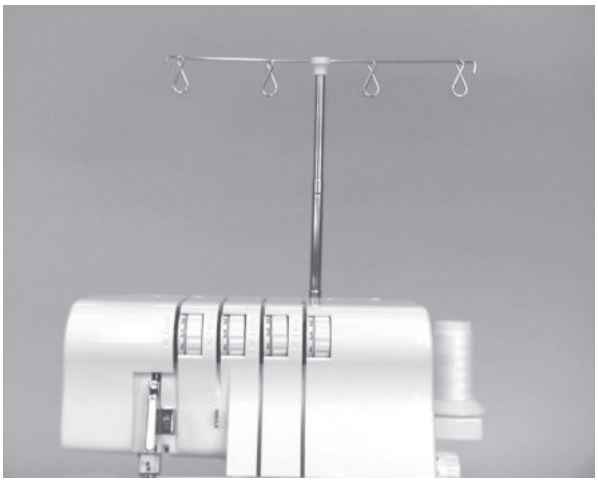

- Centre las guías-hilo por encima del portacarretes.
- Coloque el hilo sobre los adaptadores de cono en el portacarretes.

Nota: Si la máquina está enhebrada, reforzar los hilos para impedir que se enrede.

10. CÓMO RETIRAR E INSERTAR AGUJAS

Para retirar las agujas

Precaución:
Asegúrese de desconectar la máquina desde la toma eléctrica antes de retirar las agujas.

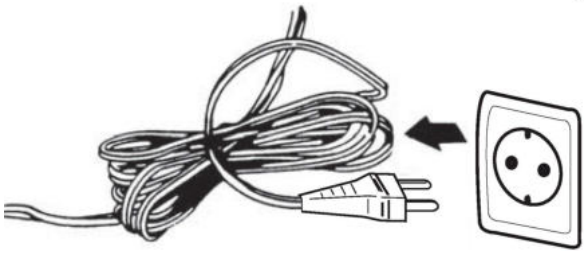

- Gire la manivela hacia usted hasta que la aguja esté en su posición más elevada.

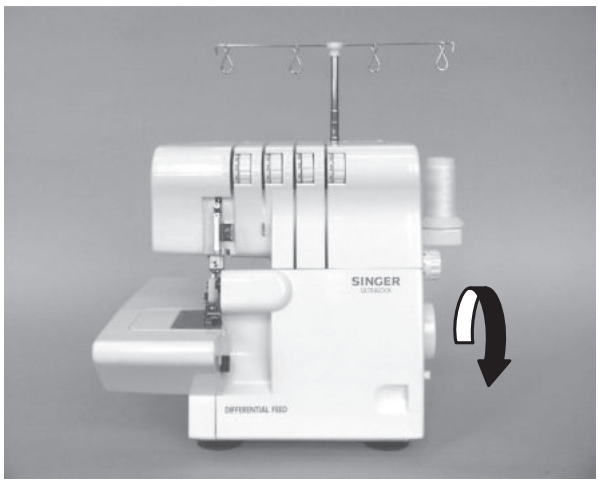

- Afloje, pero no retire el tornillo de ajuste de la aguja con el destornillador pequeño.

1. Tornillo de ajuste de aguja, lado izquierdo
2. Tornillo de ajuste de aguja, lado derecho
3. Aguja lado izquierdo
4. Aguja lado derecho

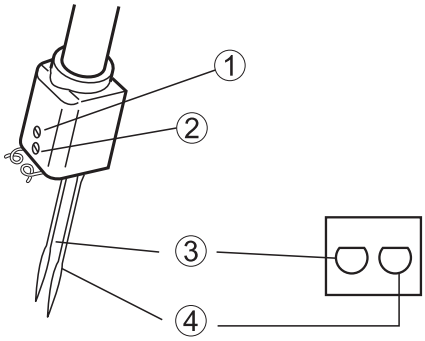

- Retire las agujas.

Para insertar agujas

Precaución:
Asegúrese de desconectar la máquina desde la toma eléctrica antes de sustituir las agujas.

Superficie plana hacia atrás.

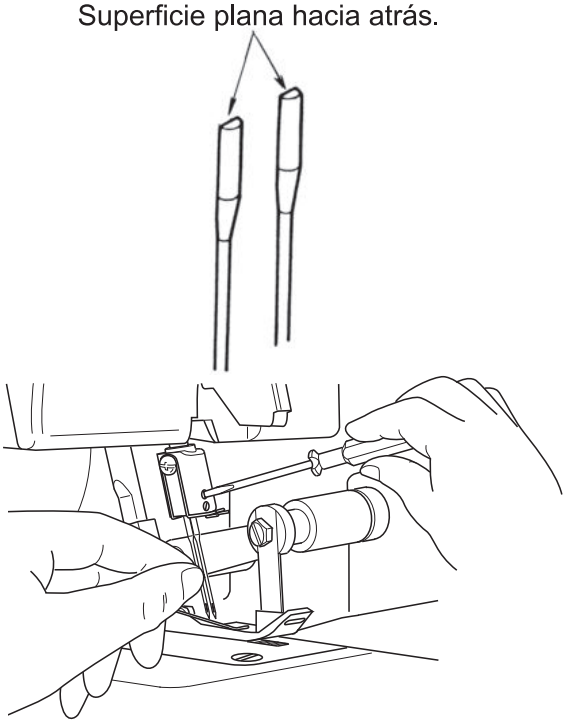

- Sostenga la aguja con la superficie plana en la parte posterior.
- Inserte la aguja en la abrazadera de aguja tan lejos como pueda llegar.

- Apriete fijamente el tornillo de ajuste de aguja.

Nota: * Esta máquina utiliza agujas del nº 2022. Consulte la página 7 para información adicional sobre las agujas.
* Retire la placa de la tela si encuentra difícil retirar y sustituir la aguja.

11. ENHEBRADO DE LA MÁQUINA

Diagrama de enhebrado

- Dentro de la tapa del ojo-guía se encuentra un diagrama de enhebrado codificado en colores para una consulta rápida.
- Enhebre la máquina en el orden del 1 al 4, como se muestra.

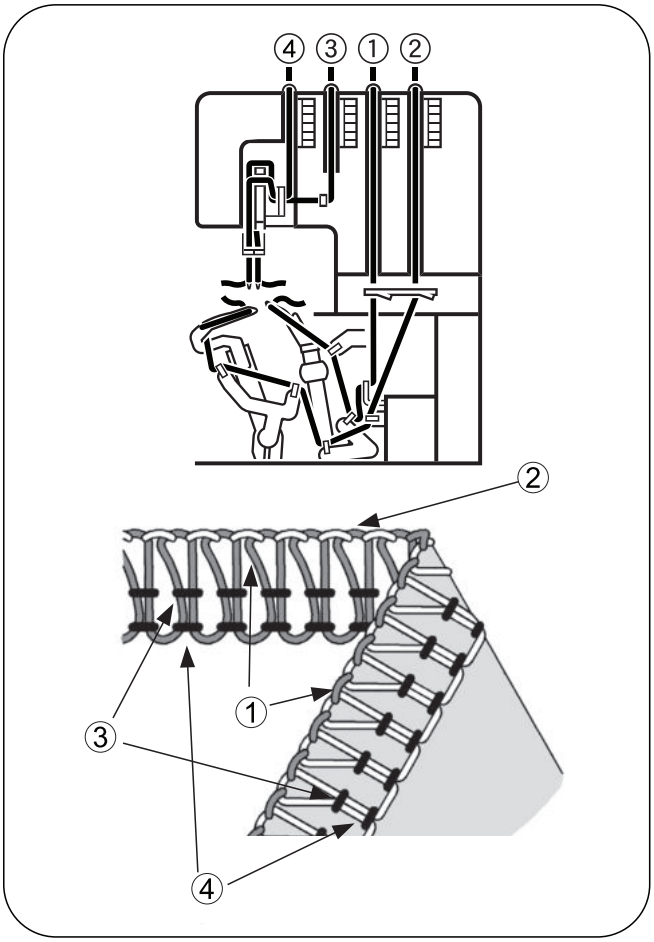

Entendimiento del código de colores

1. Hilo de ojo-guía superior..... Narania
2. Hilo de ojo-guía Inferior..... Amarillo
3. Hilo de aguja derecha..... Verde
4. Hilo de aguja Izquierda ..... Azul

Para enhebrar correctamente la máquina

Precaución:
Asegurarse de desconectar la alimentación de corriente

1) Enhebrado del ojo-guía superior (naranja)

- Enhebre el ojo-guía superior como se indica de 1a8.

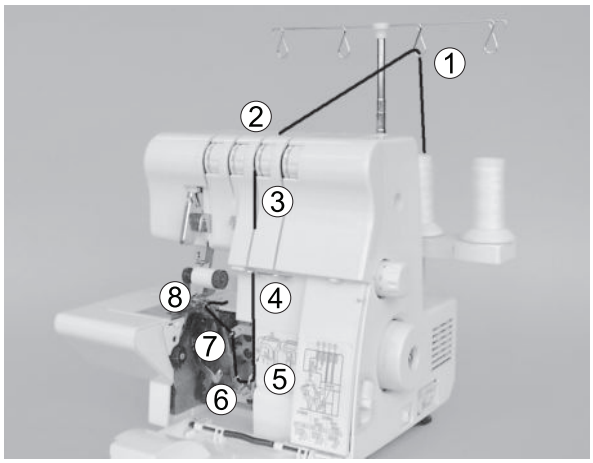

- Pase el hilo desde atrás a la parte frontal a través del guiahílos 1.

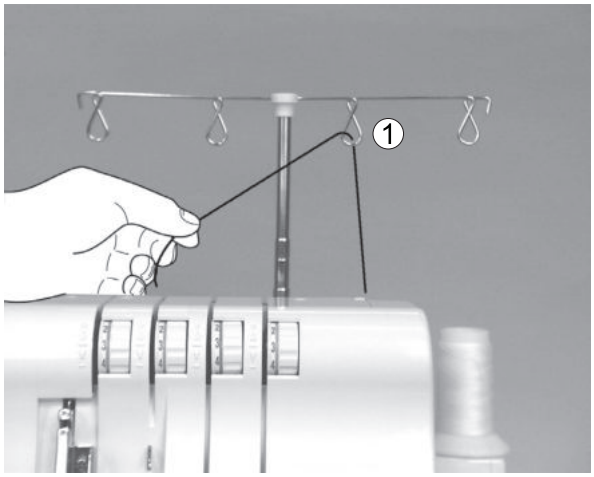

- Enhebre el guiahílos de la tapa superior tirando del hilo hacia abajo hasta que se deslice por debajo del guiahílos 2.

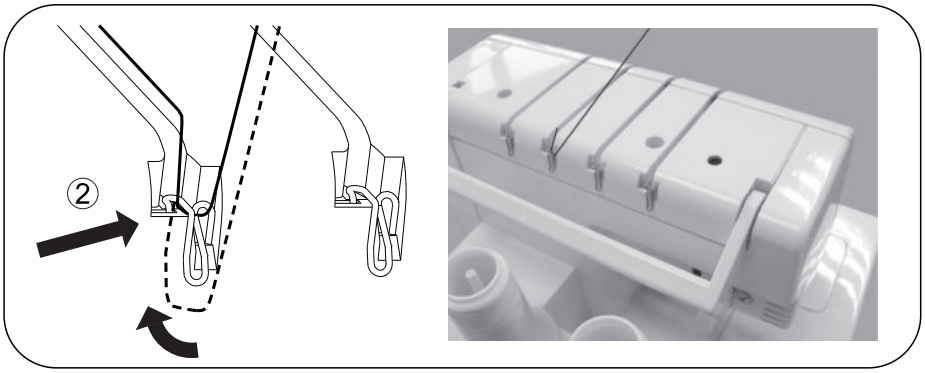

- Mientras sujeta el hilo con el dedo, páselo entre los discos de tensión y tire del hilo hacia abajo para asegurarse de que está adecuadamente situado entre los discos de tensión 3.

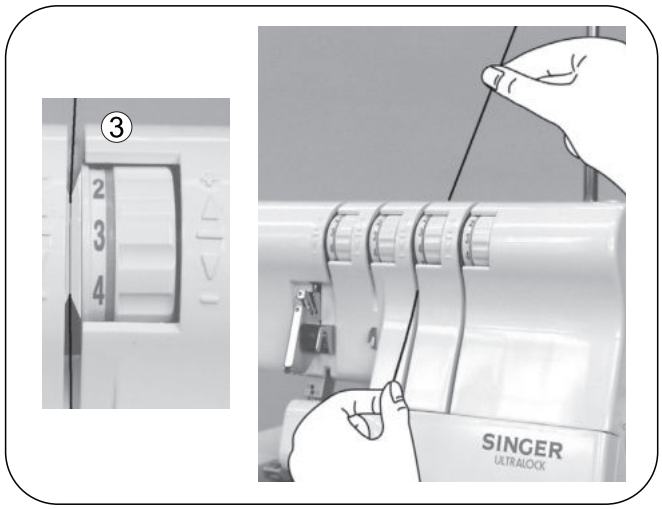

- Enhebre la zona del ojo - hilo de la máquina siguiendo las guías-hilo codificadas de color naranja (4 a 7).

- Enhebre el orificio en el ojo-guía superior desde delante hacia atrás 8.

  Nota: Utilizar las pinzas incluidas en el juego de accesorios como ayuda para enhebrar el ojo-guía.

- Saque tirando unos 10 cm (4 pulgadas) de hilo a través del ojo-guía y colocarlo en la parte posterior de la placa de aguja.

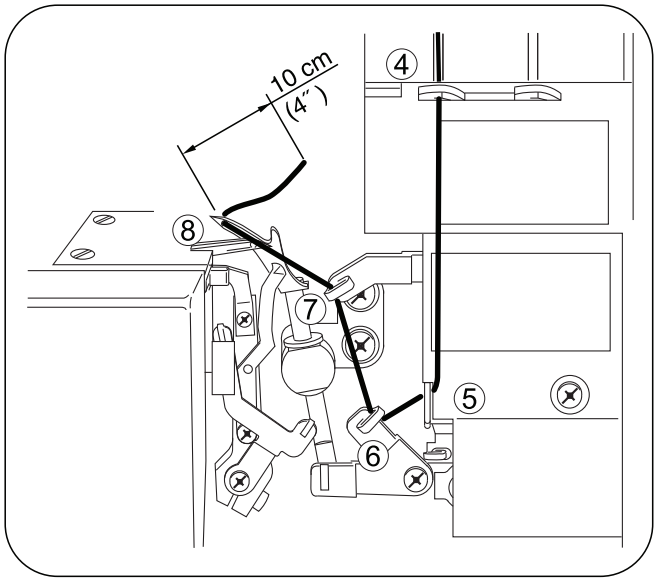

2) Enhebrado del ojo-guía inferior (amarillo)

- Enhebre el ojo-guía inferior como se indica 1 a 9.

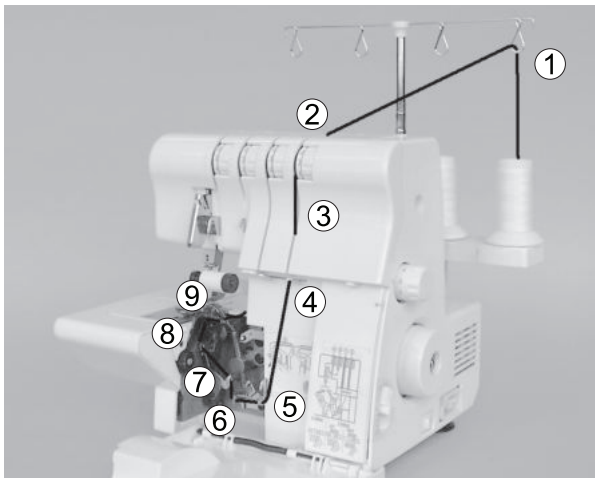

- Pase el hilo desde atrás hacia delante a través del guiahílos 1.

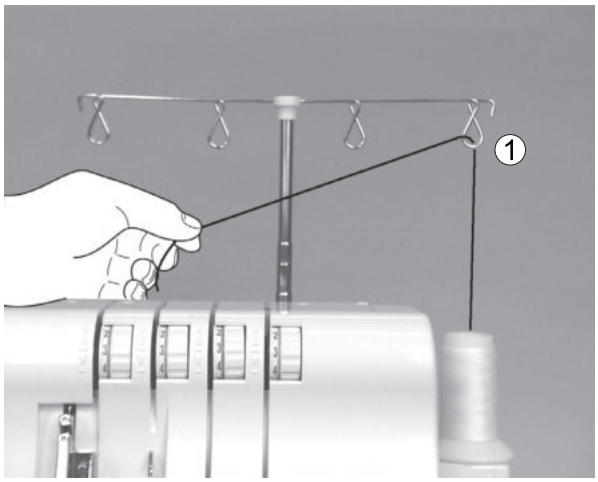

- Enhebre el guiahílos de la tapa superior tirando del hilo hacia abajo hasta que se deslice por debajo del guiahílos 2.

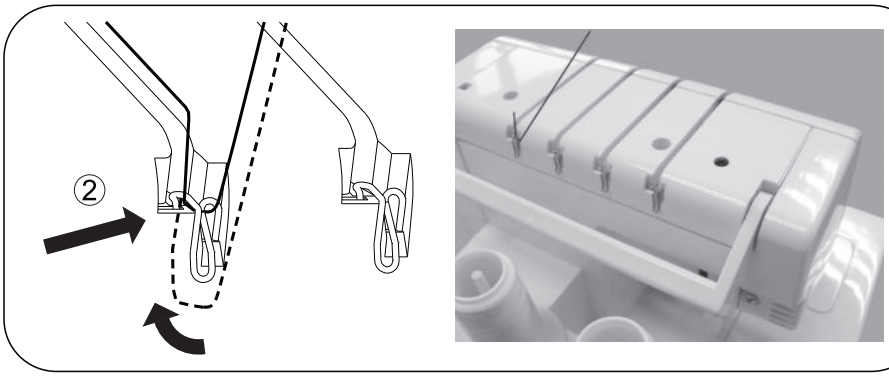

- Mientras sujeta el hilo con el dedo, páselo entre los discos de tensión y tire del hilo hacia abajo para asegurarse de que está adecuadamente situado entre los discos de tensión 3.

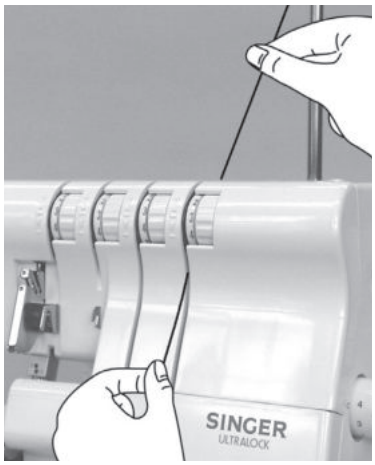

- Gire el volante hacia usted hasta que el ojo-guía inferior esté en la parte alejada a la derecha.

- Enhebre la zona del ojo-guía de la máquina siguiendo los guiahílos codificadas en color amarillo, 4 a 7.

  Nota: Utilizar las pinzas incluidas en el juego de accesorios para ayudar a enhebrar el ojo-guía.

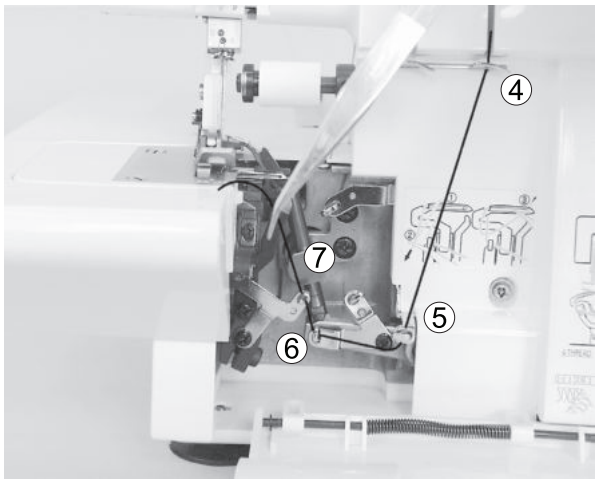

- Agarre el hilo con las pinzas 4 cm (1,5 ') desde el guíahilos 7.
- Coloque el hilo con la punta de las pinzas ligeramente por debajo y a la izquierda de la guía de enhebrado 8.
- Tire del hilo hacia arriba y dentro de el guíahilos 8.

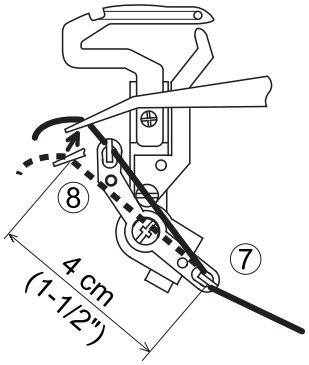

- Pase el hilo por detrés y por encima del extremo final del ojo-guía izquierdo 9-A.
- A continuación tire suavemente del hilo hacia debajo de manera que se deslice en la ranura del ojo-guía 9-B.

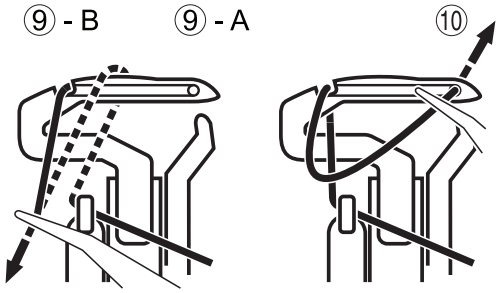

- Coja el hilo y páselo a través del orificio del extremo del ojo-guía 10.

  Nota: Utilice las pinzas incluidas en el juego de accesorios para ayudar a enhebrar el ojo-guía.

- El hilo debe situarse en la ranura del ojo-guía inferior.
- Tire unos 10 cm (4 pulgadas) de hilo a través del ojo-guía y colóquelo sobre la parte superior del ojo-guía superior y en la parte posterior de la placa de aguja.

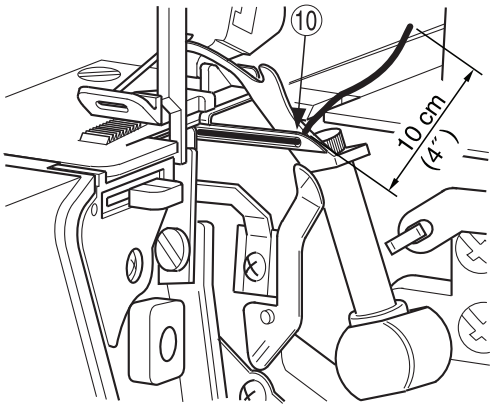

3) Enhebrado de la aguja derecha (verde)

- Enhebre la aguja derecha como se indica 1 a 8.

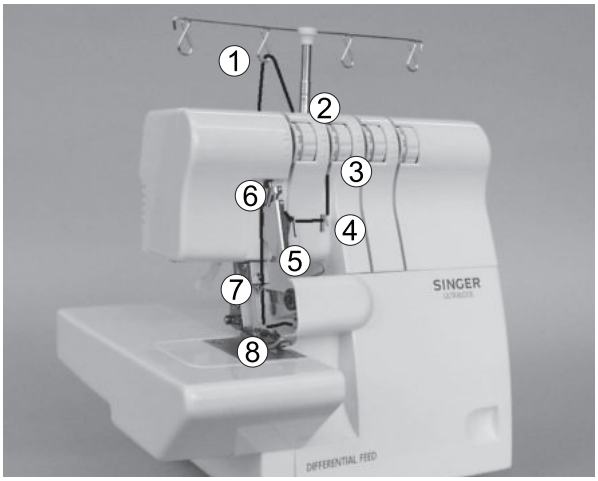

- Pase el hilo desde atrás hacia delante a través del guíahilos 1.

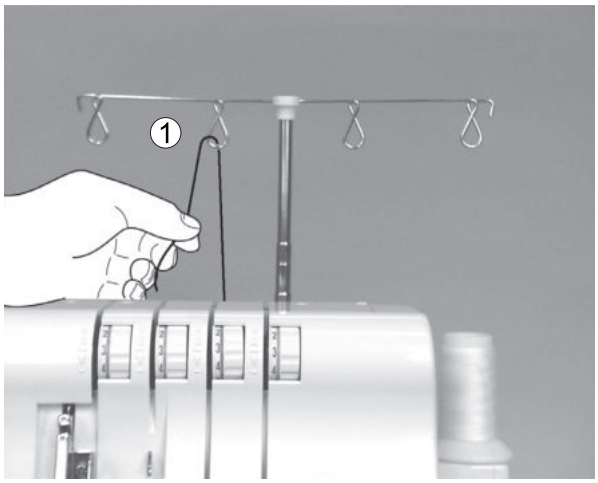

- Enhebre el guíahilos de la tapa superior tirando del hilo hacia abajo hasta que se deslice por debajo del guíahilos 2.

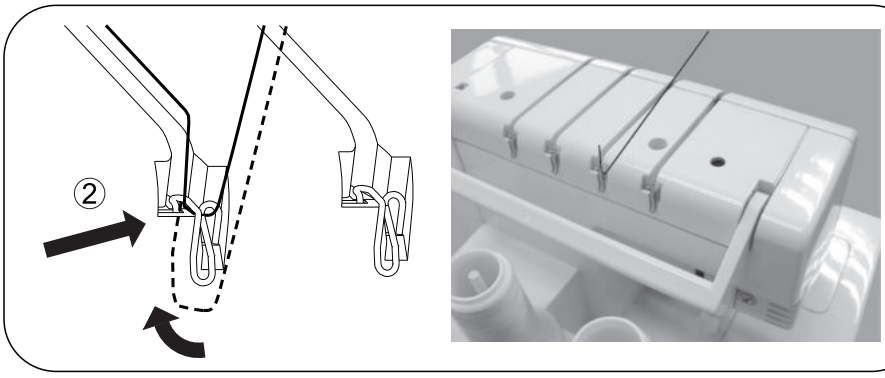

- Mientras sujeta el hilo con el dedo, páselo entre los discos de tensión y tire del hilo hacia abajo para asegurarse de que está adecuadamente situado entre los discos de tensión 3.

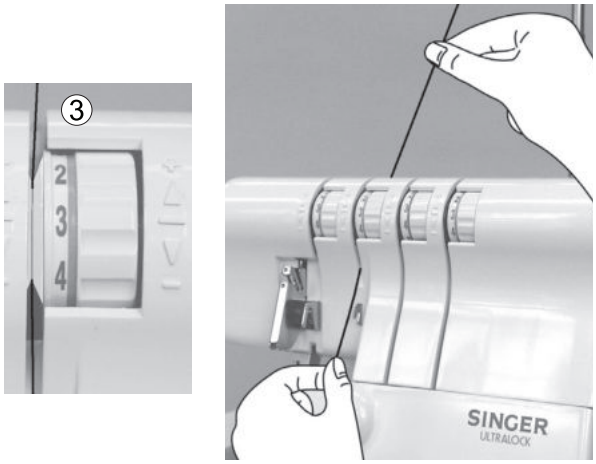

- Continúe a los puntos de hilo 4 a 6.

Nota: Asegurarse de pasar el hilo a través del eco-
rrido del hilo superior de el guíahilos 6.

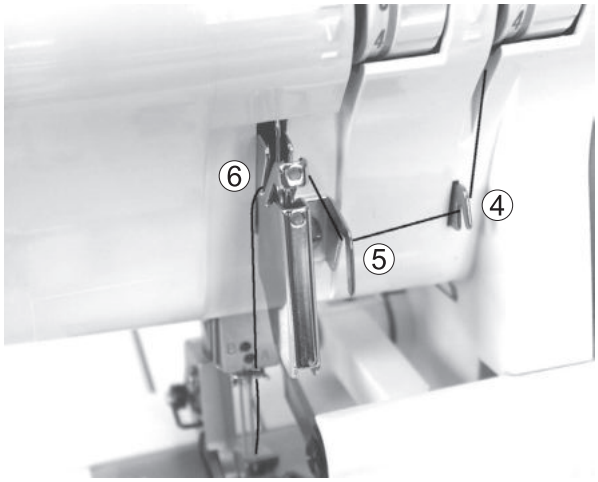

- Enhebre el ojo de la aguja derecha 8.

Nota: Utilice las pinzas del juego de accesorios hará más fácil el enhebrado en el ojo de la aguja.

- Saque tirando unos 10 cm (4 pulgadas) de hilo a través del ojo de la aguja para que cuelgue libre.

- Colocar el hilo en la parte posterior, bajo el prensatelas.

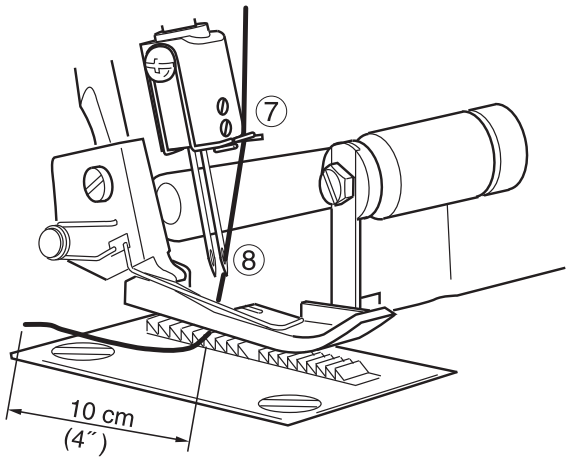

4) Enhebrado de la aguja izquierda (azul)

- Enhebre la aguja izquierda como se indica 1 a 7.

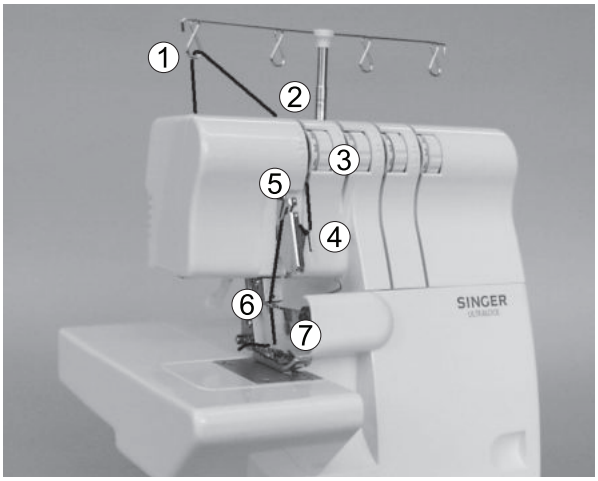

- Pase el hilo desde atrás hacia delante a través del guíahilos 1.

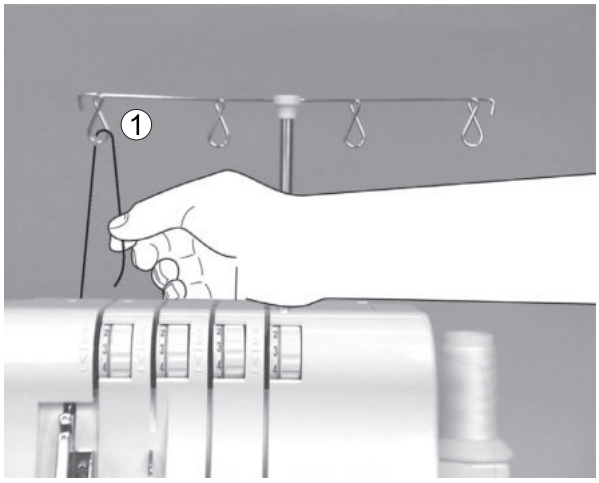

- Enhebre el guíahilos de la tapa superior tirando del hilo hacia abajo hasta que se deslice por debajo del guíahilos 2.

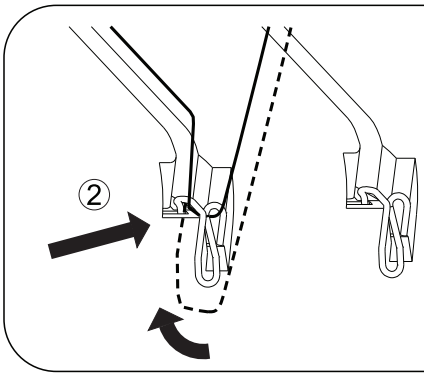

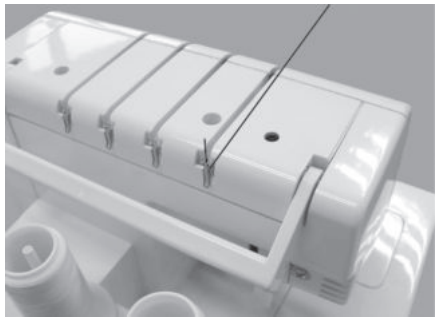

- Mientras sujeta el hilo con el dedo, páselo entre los discos de tensión y tire del hilo hacia abajo para asegurarse de que está adecuadamente situado entre los discos de tensión 3.

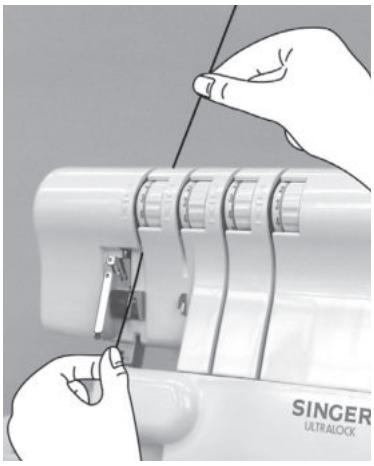

- Continúe a los puntos de hilo 4 a 5.

  Nota: Asegurarse de pasar el hilo a través del recorrido inferior del hilo de el guíahilos 5.

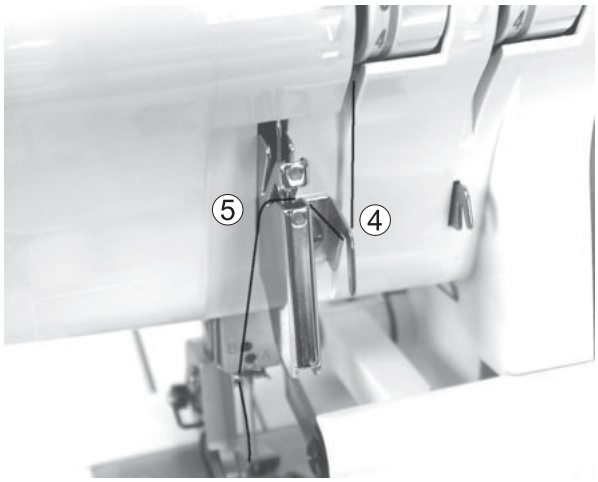

- Enhebre el ojo de la aguja izquierda 7.

  Nota: Utilizar las pinzas del juego de accesorios hará más fácil el enhebrado en el ojo de la aguja.

- Saque tirando unos 10 cm (4") de hilo a través del ojo de la aguja para que cuelgue libre.

- Coloque el hilo en la parte posterior, bajo el prensatelas.

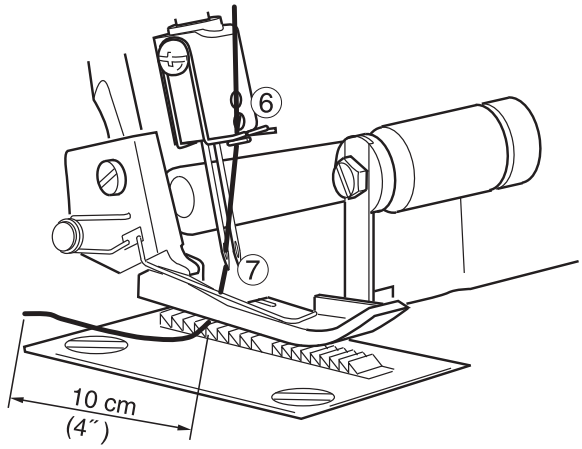

Información importante sobre el enhebrado

- Enhebre siempre la(s) aguja(s) al final para impedir un falso enhebrado del ojo-guía inferior.

- Si el ojo-guía inferior estuviere sin enhebrarse:

  1) Desenhebre la aguja
  2) Enhebre el ojo-guía inferior
  3) Enhebre las agujas

Correcto

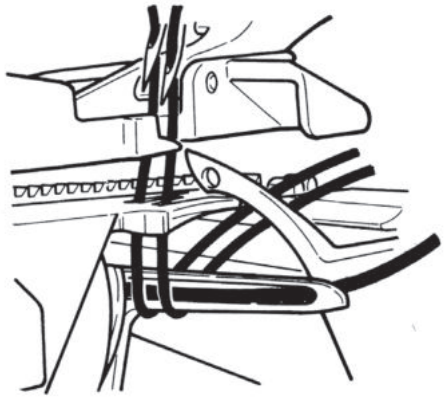

Incorrecto

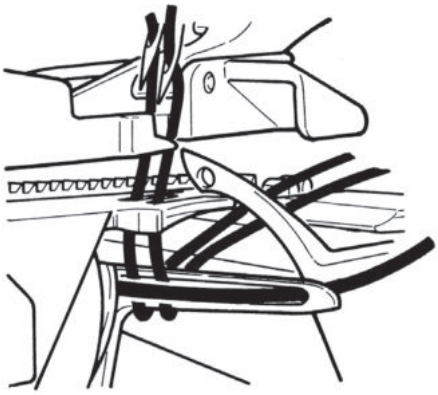

12. CÓMO CAMBIAR LOS HILOS / PROCEDIMIENTO DE ATADURA

- Para cambiar el color o el tipo del hilo, corte el hilo cerca del carrete.

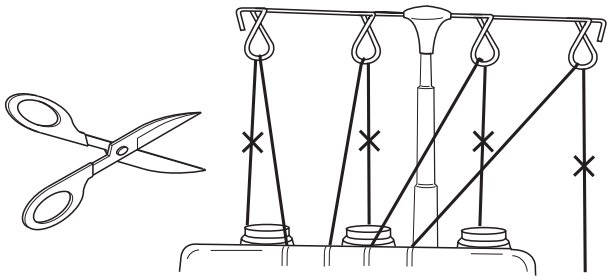

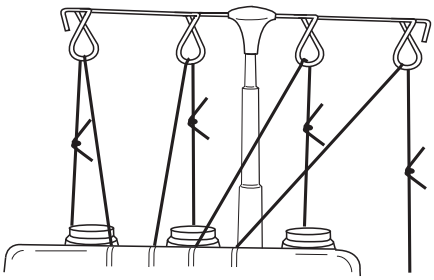

- Coloque un hilo nuevo en el soporte.
- Ate conjuntamente el hilo nuevo y el antiguo por los extremos.
- Corte trozos de hilo a 2 - 3 cm (1") de longitud. Si los hilos se cortan demasiado cortos, pueden desatarse.

- Tire firmemente de ambos hilos para comprobar la seguridad del nudo.

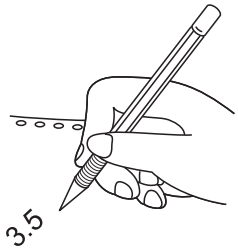

- Observe los ajustes del dial de tensión.

- Gire los diales de tensión hacia abajo hasta que se detengan.

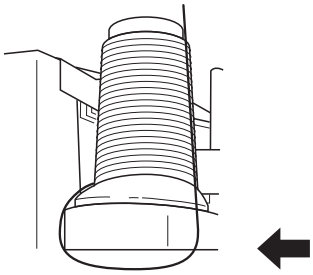

- Tire de los hilos a través de la máquina uno cada vez.

- Si los hilos no salen fácilmente, compruebe si hay enredos en las guías-hilo o si se forman bucles bajo el soporte del hilo.

- Al tirar del hilo a través de la aguja, PARE cuando el nudo esté frente de la aguja.

- Corte el hilo e introdúzcalo a través de la aguja.

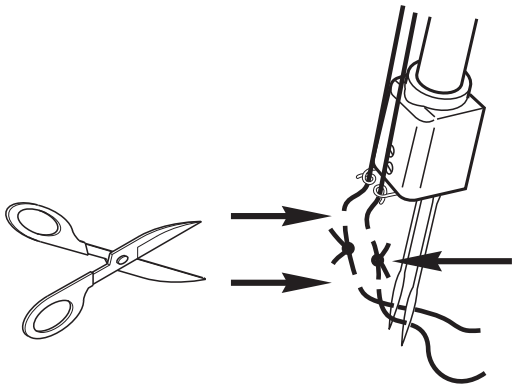

- Vuelva los diales de tensión a los ajustes anteriores.

13. CÓMO AJUSTAR LA LONGITUD DE LA PUNTADA

- El dial de longitud de la puntada debe ajustarse en los 3 mm (1/8") en la mayoría de las condiciones de costura.
- Ajuste la longitud de la puntada a 4 mm (5/32 pulgadas) al coser telas de gran peso.
- Ajuste la longitud de la puntada a 2 mm (5/64 pulgadas) al coser telas de peso ligero para obtener costuras excelentes sin fruncidos.

14. CÓMO AJUSTAR EL ANCHO DE LA COSTURA

- El sobrehilado del ancho de la costura puede conseguirse reajustando la posición de la aguja y también con el mando de ajuste del ancho.

Ajuste del ancho cambiando la posición de la aguja

- El sobrehilado del ancho de la costura puede ajustarse cambiando la posición de la aguja.

  a) Cuando se utiliza solamente la aguja izquierda ..... 5,7 mm(7/32 pulgadas)

  b) Cuando se utiliza solamente la aguja derecha ..... 3,5 mm(9/64 pulgadas)

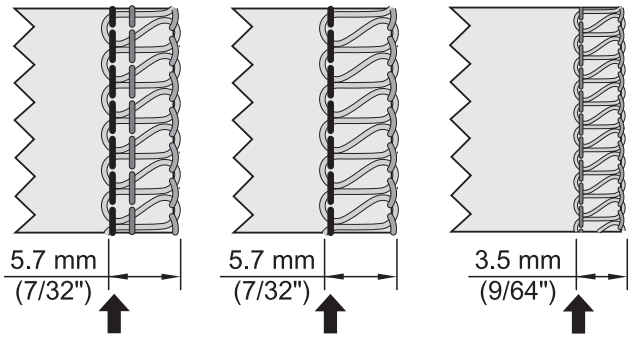

Ajuste del ancho con el mando de ajuste

- El uso del botón de ajuste del ancho permitirá un ajuste adicional dentro del margen de ancho mostrada a continuación.

  a) Cuando se utiliza solamente la aguja izquierda ..... 5,2 a 6,7 mm(13/64 ~ 17/64 pulgadas)

  b) Cuando se utiliza solamente la aguja derecha ..... 3,0 a 4,5 mm(1/8 ~ 11/64 pulgadas)

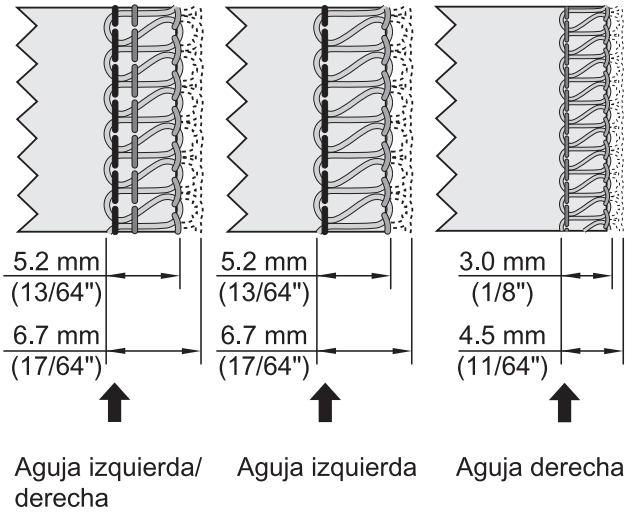

Mando de ajuste del ancho

Precaución:
Antes de efectuar ajustes, asegurarse de que esté apagada la máquina.

- La apertura de la tapa del ojo - hilo facilitará el ajuste.
- La colocación de la cuchilla superior en posición de reposo, facilitará también el ajuste (véase página 25).
- Empujando la cuchilla superior hacia la derecha, mientras mantiene la cuchilla en esta posición, dele vuelta a la rueda para obtener la anchura de la costura, usando las lineas en el platillo como guias.

Precaución:
Cerrar siempre la tapa del ojo-guía antes de accionar la máquina.

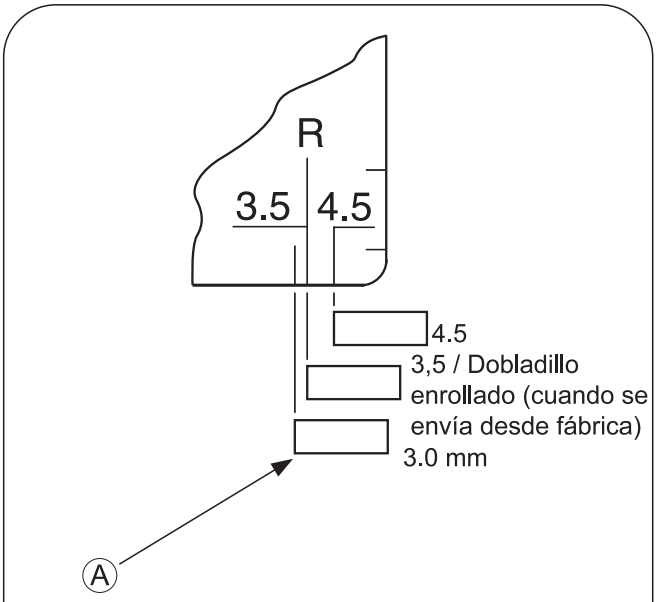

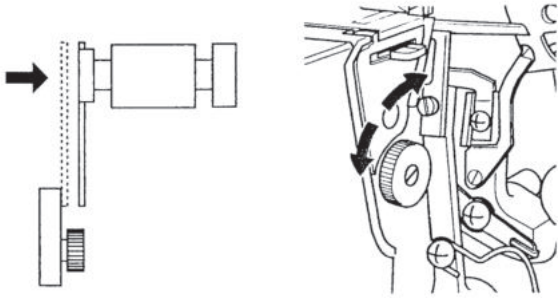

15. CÓMO AJUSTAR LA PRESIÓN DEL PRENSATELAS

- La presión del prensatelas de esta máquina está preajustada en fábrica para adaptar la costura de telas de peso medio.
- La mayoría de los materiales no requieren ajuste de la presión del prensatelas; sin embargo, hay algunos casos en los que el ajuste es necesario cuando se cosen telas ligeras y pesadas.
- En tal caso, inserte un destornillador a través del orificio de acceso (A) en la cubierta superior y en la ranura (B) del tornillo de regulación de la presión y gire el tornillo de regulación según se requiera.

  Nota: Girar el tornillo de regulación en sentido contrario a las agujas del reloj hasta que se detenga contra la cubierta superior. A continuación, girar el tornillo en el sentido de las agujas del reloj, 6 vueltas, que será la presión del prensatelas estándar.

- Para telas ligeras ..... Disminuir la presión
- Para telas pesadas ..... Aumentar la presión

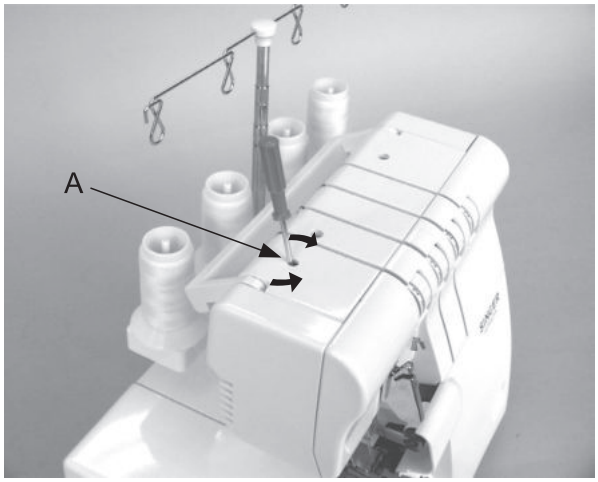

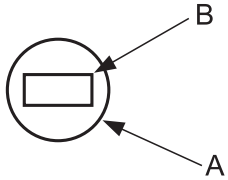

16. TRANSPORTE DIFERENCIAL

- El transporte diferencial es un sistema que "estira" o "frunce" la tela, cuando se cambia la magnitud de transporte del alimentador delantero al alimentador trasero.

- La relación del transporte diferencial varía de 1 : 0,7 a 1 : 2,0. El ajuste se realiza por medio de la palanca de ajuste del transporte diferencial ilustrada más adelante.

- El uso del transporte diferencial es muy eficaz al sobreorillar telas estiradas y telas cortadas al bies.

- La graduación "1.0" es la fijación de la palanca de ajuste del transporte diferencial para una relación de 1:1.

Sobreorillado fruncido

- El sobreorillado fruncido es más adecuado para mangas fruncidas, canesúes, corpiños delanteros y traseros, dobladillos de camisas, etc. en telas extensibles tales como tejidos de punto y jerseys antes de montarse en la prenda de vestir.

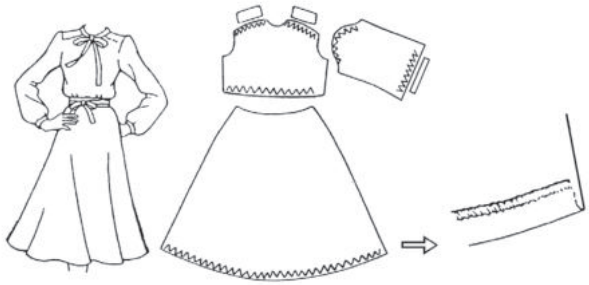

Para regular la palanca de ajuste del transporte diferencial

- Ajuste la palanca de regulación del transporte diferencial por debajo de la graduación de "1.0". La magnitud de este ajuste depende del material que se cose así como de la cantidad de fruncido, por lo que hay que regular el mando para adaptarse a la tela y a la prueba antes de coser su prenda.

- Cuando el dial de regulación del transporte se establece en "3" o superior, la magnitud del transporte principal cambiará a "3" automáticamente cuando el mando de la palanca de ajuste se fija en 2.0.

  Nota: Para puntadas de sobreorillado, hay que ajustar el mando de la palanca de ajuste del transporte a la graduación "1.0".

Sobreorillado extensible

- Es ideal para coser cuellos decorativos, mangas, dobladillos de camisas, etc., en tejidos entrecruzados y de punto suelto.

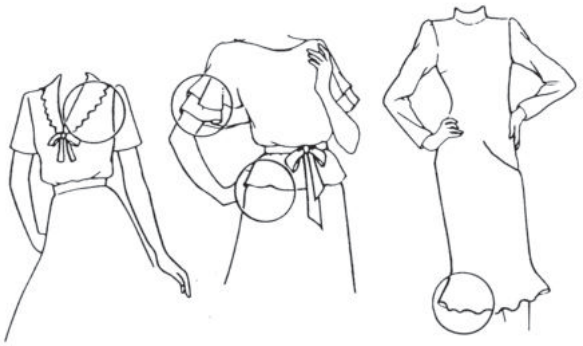

Para fijar la palanca de ajuste del transporte diferencial

- Fije el mando de la palanca de ajuste del transporte diferencial por encima de la graduación, "1.0".

- Para coser una costura, aplique una suave tensión a la tela sujetando la costura ligeramente por delante y por detrás del prensatelas.

Nota: *Si la magnitud de la "extensión" no está correctamente fijada en relación con la tela que se está cosiendo, la tela será propensa a alejarse desde la aguja dando lugar a un sobreorillado inadecuadamente cosido. En tal caso, reajuste la palanca reguladora del transporte diferencial lo más cerca de la marca del centro.

* Asegúrese de reposicionar la palanca de ajuste del transporte diferencial a la graduación "1.0" para sobreorillado normal.

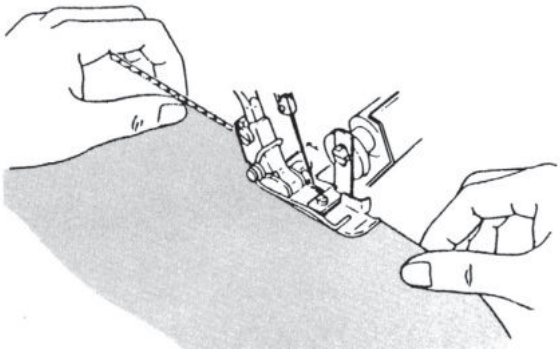

17. CÓMO DESACOPLAR LA CUCHILLA SUPERIOR MÓVIL

Precaución:
Asegurarse de desconectar la alimentación eléctrica.

Para colocar la cuchilla móvil en posición de reposo

- Gire el volante hacia su posición y eleve la cuchilla superior a su posición más alta.
- Abra la tapa del ojo-guía (página 9).
- Empuje el portacuchilla móvil a la derecha todo lo que se pueda.
- Gire el mando alejándose de la posición en que usted se encuentra hasta que la cuchilla haga un chasquido en una posición horizontal.

Nota: Si la cuchilla se para en la posición elevada.

* Gire el volante hacia usted hasta que la cuchilla se separe de la partesuperior de la máquina.
* Continué girando la cuchilla a la posición horizontal.

Para situar la cuchilla móvil en la posición de trabajo

- Abra la tapa del ojo-guía y empuje el porta-cuchilla móvil a la derecha, todo lo posible.
- Gire el mando arriba y hacia usted hasta que la cuchilla encaje con un chasquido en la posición de trabajo.

Precaución:
Cerrar siempre la tapa del ojo-guía antes de hacer funcionar la máquina.

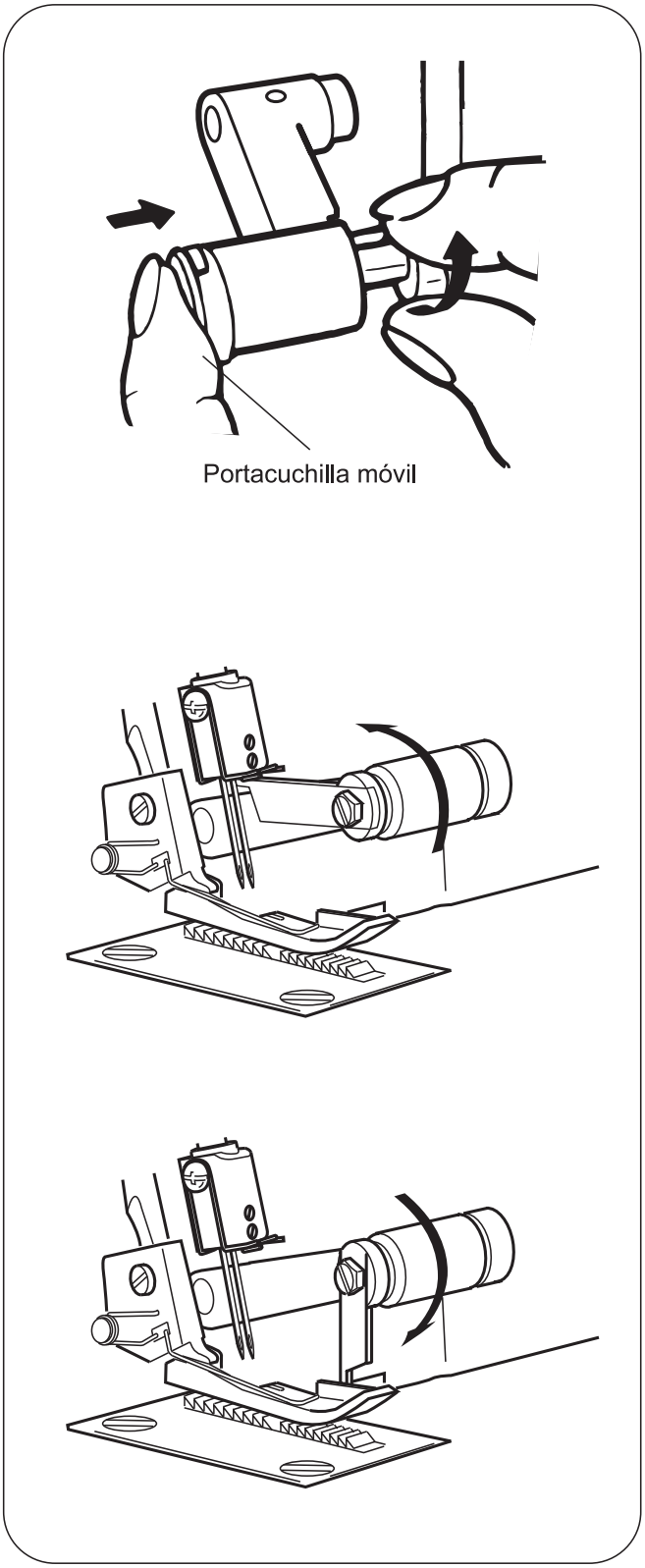

18. CÓMO COSER CON BRAZO LIBRE (TRABAJO TUBULAR)

Esta máquina se convierte en una máquina de brazo libre, simplemente quitando la placa de la tela.

Para retirar la placa empujatelas

- Deslice esta placa a la izquierda y retírela de la máquina mientras presiona el botón de prensado (A) situado en la parte inferior.

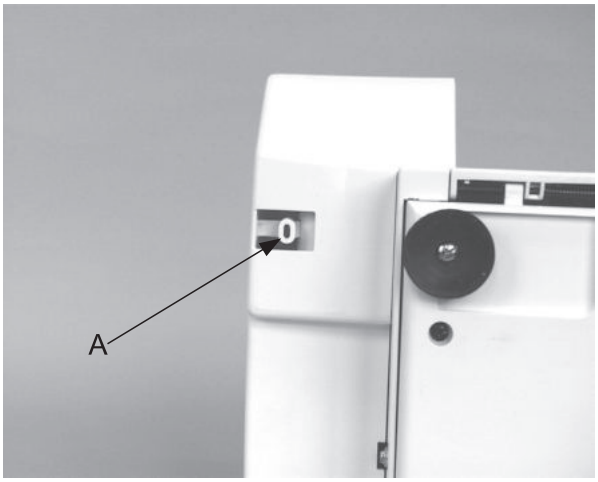

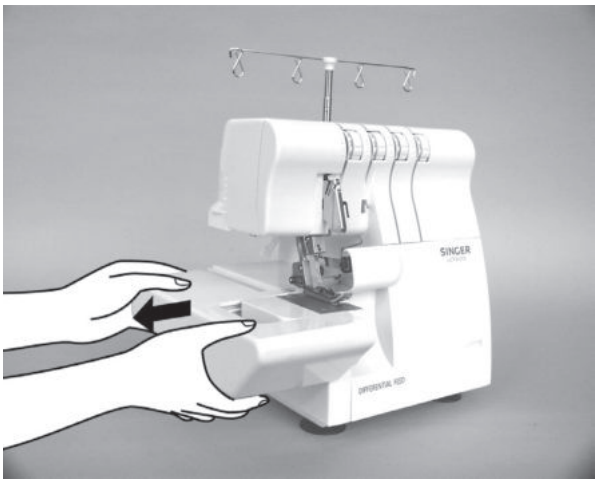

- Esto es especialmente adecuado para costuras en que resulte difícil llegar a zonas de la prenda tales como huecos de las mangas y sobrehilado de las vueltas de los pantalones.

- Coloque la prenda sobre el brazo libre y proceda a coser.

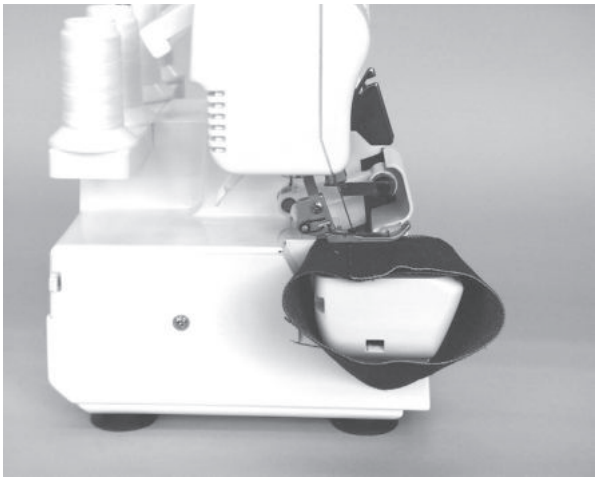

Cómo sustituir la placa empujatelas

- Alinee el saliente en la placa empujatelas con la ranura en la tapa del cilindro y deslice a la derecha hasta que la pestaña en la placa empujatelas (frontal) encaje en la ranura de la tapa del cilindro.

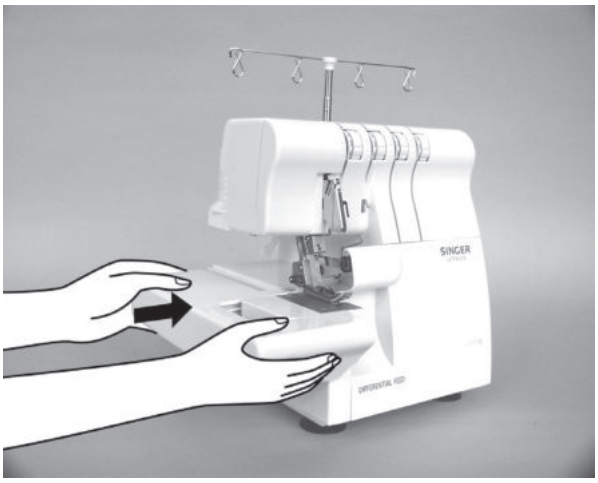

19. SOBREHILADO ESTANDAR Y PUNTADA DE DOBLADILLO ENROLLADO

Para hacer un sobrehilado estándar

- Fije el mando de dedo del ancho de la costura en la posición S para desplazar el dedo del ancho de la costura a la posición prevista.

Nota: Asegurarse de empujar el mando de dedo del ancho de la costura todo lo posible en la dirección del posicionamiento S.

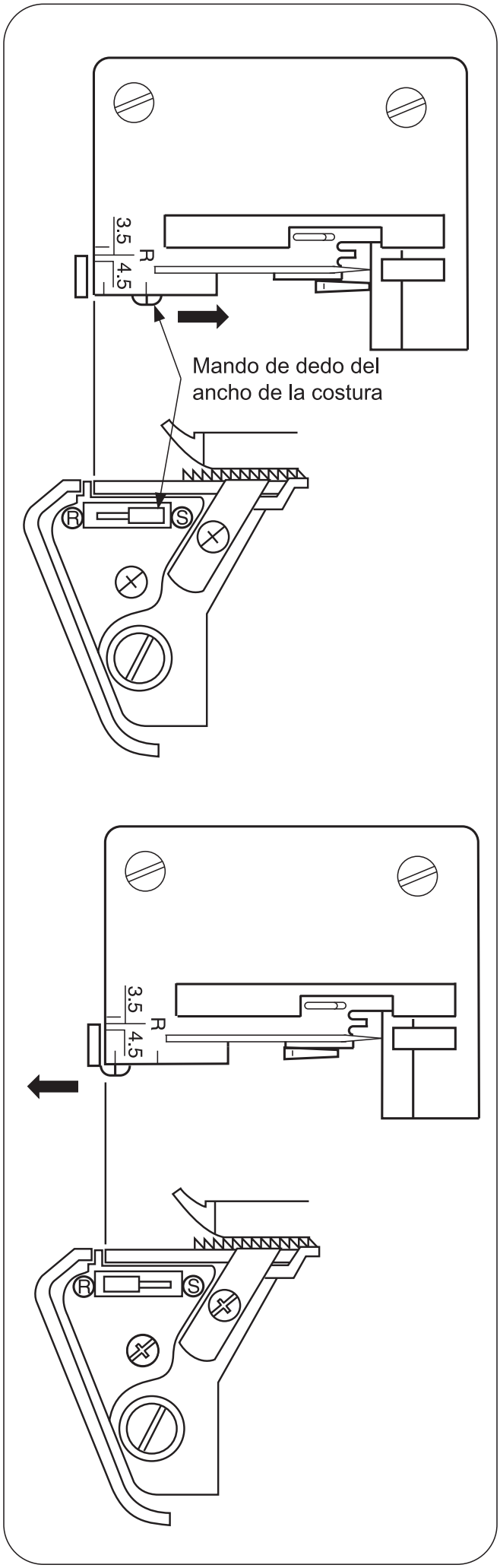

Cómo coser un dobladillo enrollado

- Fije el mando del dedo del ancho de la costura en la posición R para retraer el dedo del ancho de la costura.

Nota: Asegurarse de empujar el mando de dedo del ancho de la costura todo lo posible en la dirección del posicionamiento R.

20. ENCADENADO Y COSIDO DE PRUEBA

- Cuando la máquina esté completamente enhebrada, lleve todos los hilos sobre la placa de aguja y ligeramente hacia la izquierda bajo el prensatelas.

- Sujete los hilos y aplique una ligera tensión.

- Gire el volante hacia usted 2 o 3 vueltas completas para iniciar la cadena del hilo.

- Baje el prensatelas.

- Siga sujetando la cadena y presione sobre el pedal de control hasta que la cadena tenga de 5 a 7,5 cm (2-3 pulgadas) de longitud.

- Coloque la tela bajo la parte frontal del prensatelas y cosa una muestra de prueba.

  Nota: No tire de la tela mientras está cosiendo ya que esto puede doblar la aguja, haciendo que se rompa.

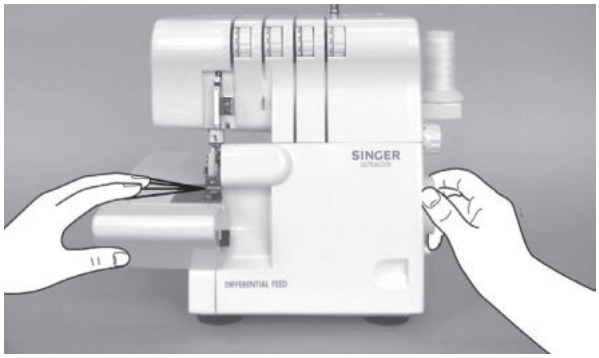

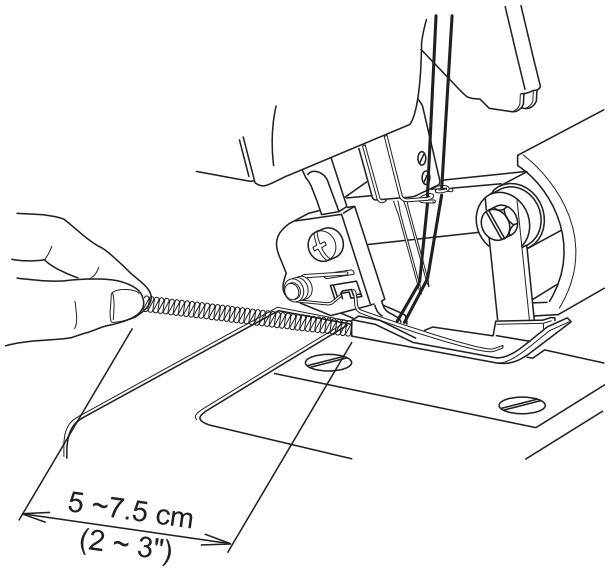

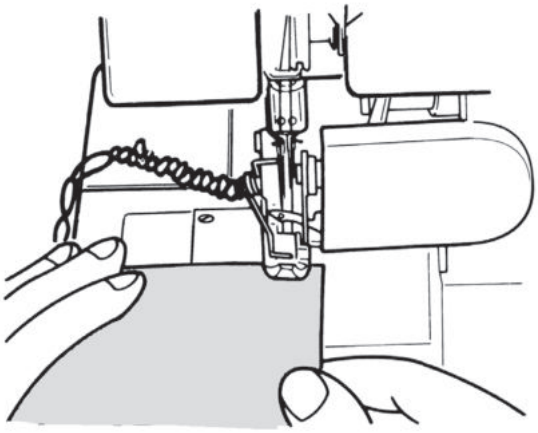

21. AJUSTE DE TENSIÓN RECOMENDADO

1) Sobreorillado 3 hilos

Nota: * Estos ajustes de tensión son recomendados solamente.
* Los ajustes de tensión se efectúan por:
1) Tipo y grosor de la tela
2) Tamaño de la aguja
3) Tamaño, tipo y contenido en fibra del hilo

POSICIÓN DE LA AGUJA		
MANDO DEDO ANCHO COSTURA	S	
LONGITUD DE LA PUNTADA	2 ~ 4	

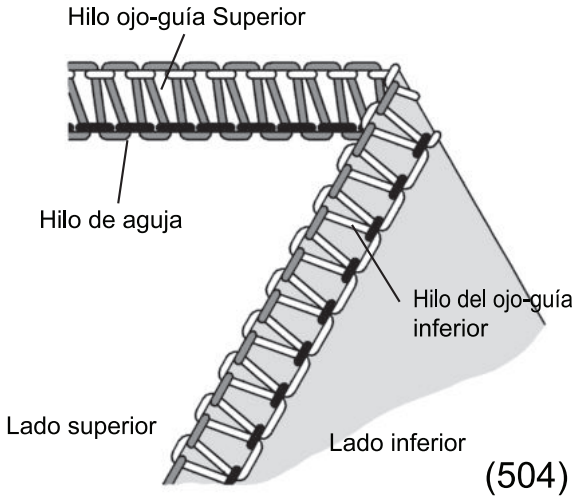

Equilibrio correcto

- Fijar cada dial de tensión a los ajustes mostrados a la derecha y hacer una costura de prueba en una muestra de su tela.

Tela	Dial de tensión			
	Azul	Verde	Naranja	Amarillo
Peso ligero	2.5		3.0	3.0
Peso medio	3.0		3.0	3.0
Peso pesado	3.5		3.0	3.0

Tela	Dial de tensión			
	Azul	Verde	Naranja	Amarillo
Peso ligero		2.5	3.0	3.0
Peso medio		3.0	3.0	3.0
Peso pesado		3.5	3.0	3.0

Cómo equilibrar

- Cuando el hilo del ojo-guía superior se apoya por debajo de la tela:
  - Girar el dial de tensión del hilo del ojo-guía superior (naranja) a un número mayor.
  - O, girar el dial de la tensión de hilo del ojo-guía superior (naranja) a un número inferior.

- Cuando el hilo del ojo-guía inferior aparece por encima de la tela:
  - Girar el dial de tensión del hilo del ojo-guía inferior (amarillo) a un número mayor.
  - O, girar el dial de la tensión de hilo del ojo-guía superior (naranja) a un número menor.

- Cuando el hilo en la aguja está demasiado flojo, girar el dial de tensión(azul o verde) a un número superior.

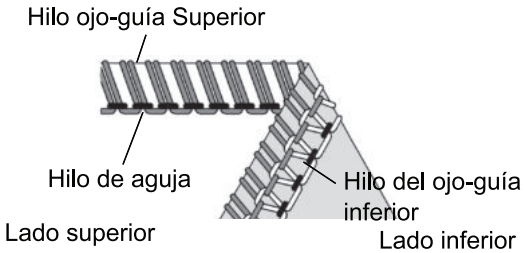

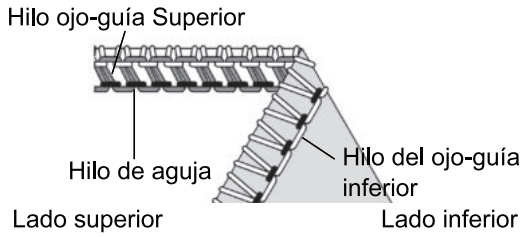

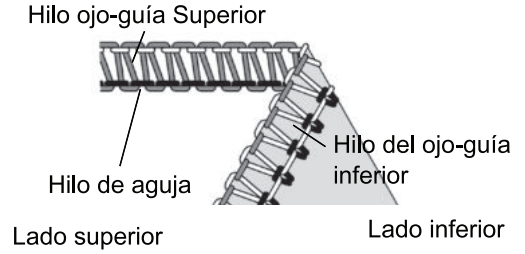

2) Costura plana de 3 hilos

Nota: * Estos ajustes de tensión son recomendados solamente
* Los ajustes de tensión se efectúan por:
1) Tipo y grosor de la tela
2) Tamaño de la aguja
3) Tamaño, tipo y contenido en fibra del hilo

POSICIÓN DE LA AGUJA		
MANDO DEDO ANCHO COSTURA	S	
LONGITUD DE LA PUNTADA	2 ~ 4	

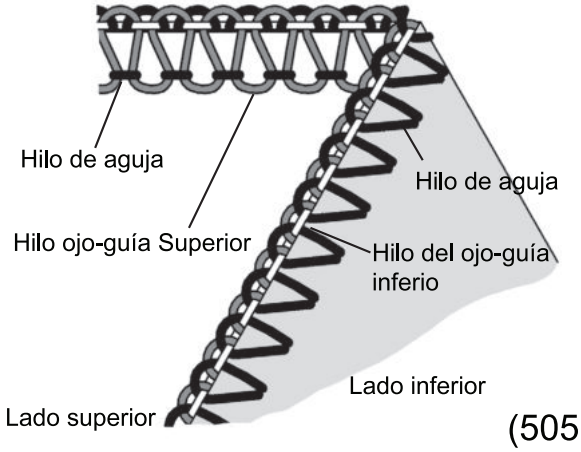

(505)

Equilibrio correcto

- fijar cada dial de tensión a los ajustes mostrados a la derecha y coser de prueba sobrenamuestra de la tela.

Tela	Dial de tensión			
	Azul	Verde	Naranja	Amarillo
Peso ligero	0.5		5.0	7.0
Peso medio	0.5		5.0	7.0
Peso pesado	0.5		5.0	7.0

Tela	Dial de tensión			
	Azul	Verde	Naranja	Amarillo
Peso ligero		0.5	5.0	7.0
Peso medio		0.5	5.0	7.0
Peso pesado		0.5	5.0	7.0

Cómo equilibrar

- Cuando la tensión del hilo del ojo-guía inferior está demasiado flojo:
  - Girar el dial de tensión del hilo del ojo-guía superior (amarillo) a un número mayor.
  - O, girar el dial de la tensión de hilo de ojo-guía superior (azul o verde) a un número inferior.

- Cuando el hilo del ojo-guía superior está demasiado flojo:
  - Girar el dial de tensión del hilo del ojo-guía superior (naranja) a un número mayor.
  - O, girar el dial de la tensión de hilo de ojo-guía superior (azul o verde) a un número inferior.

- Cuando el hilo en la aguja está demasiado flojo:
  - girar el dial de tensión (azul o verde) a un número superior.
  - O, girar el dial de tensión del hilo del ojo-guía superior a un número inferior.

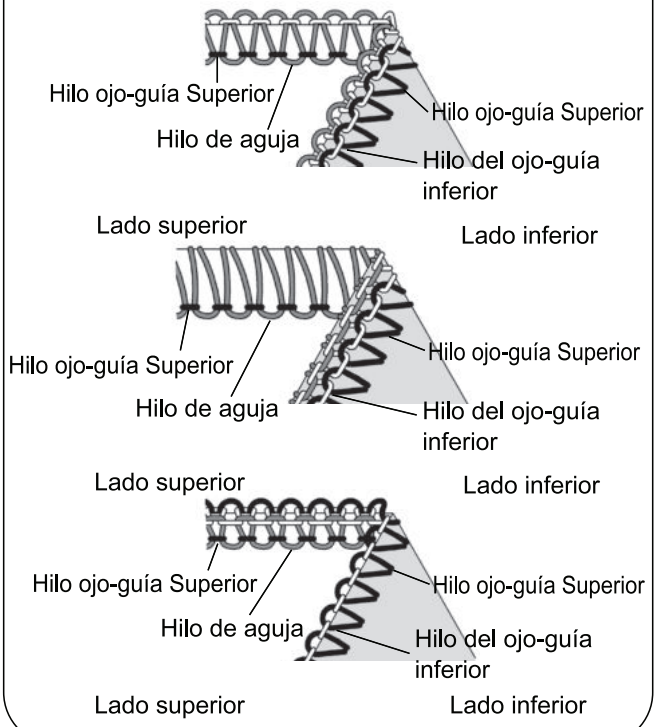

3) Sobreorillado envuelto de 3 hilos

Nota: * Estos ajustes de tensión son recomendados solamente.
* Los ajustes de tensión se efectúan por:
1) Tipo y grosor de la tela
2) Tamaño de la aguja
3) Tamaño, tipo y contenido en fibra del hilo

mostrados

Equilibrio correcto

- Fijar cada dial de tensión a los ajustes mostrados a la derecha y coser de prueba sobre una muestra de su tela.

Cómo equilibrar

- Cuando la tensión del hilo del ojo-guía superior está demasiado flojo:
  - Girar el dial de tensión del hilo del ojo-guía superior (naranja) a un número mayor.

- Cuando la tensión del hilo del ojo-guía inferior es demasiado floja.
  - Girar el dial de tensión del hilo del ojo-guía superior (amarilla) a un número mayo.r
  - O, girar el dial de la tensión de hilo de ojo-guía superior (naranja) a un número inferior.

- Cuando la tensión del hilo en la aguja es demasiado floja:
  - Girar el dial de tensión (azul o verde) a un número superior.
  - O, girar el dial de tensión del hilo del ojo-guía superior (naranja) a un número inferior.

POSICIÓN DE LA AGUJA		
MANDO DEDO ANCHO COSTURA	S	
LONGITUD DE LA PUNTADA	2 ~ 4	

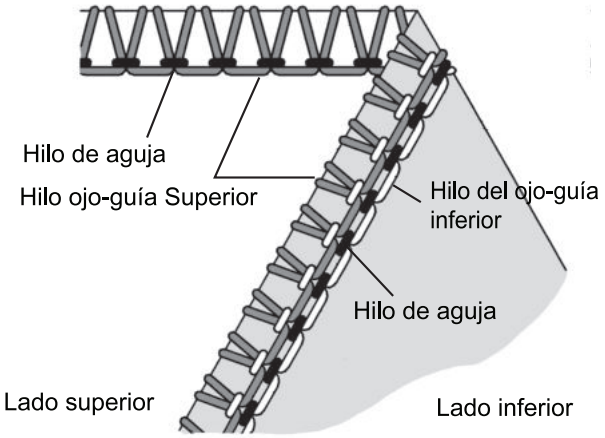

Tela	Dial de tensión			
	Azul	Verde	Naranja	Amarillo
Peso ligero	4.0		0	8.0
Peso medio	5.0		0	8.5
Peso pesado	5.0		0	8.5

Tela	Dial de tensión			
	Azul	Verde	Naranja	Amarillo
Peso ligero		2.5	1.0	7.0
Peso medio		3.0	1.0	7.0
Peso pesado		3.5	1.0	7.0

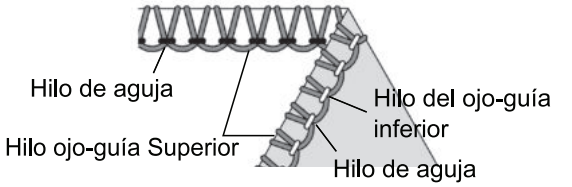

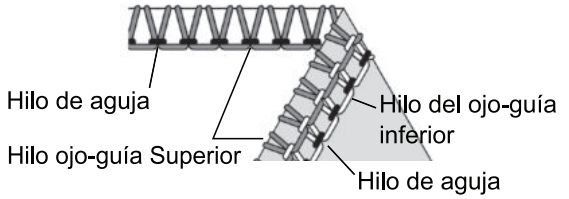

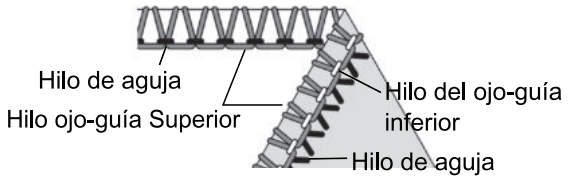

4) Falsa puntada de seguridad ultra elástica de 4 hilos

Note: * Estos ajustes de tensión son recomendados solamente.
* Los ajustes de tensión se efectúan por:
1) Tipo y grosor de la tela
2) Tamaño de la aguja
3) Tamaño, tipo y contenido en fibra del hilo

POSICIÓN DE LA AGUJA	
MANDO DEDO ANCHO COSTURA	S
LONGITUD DE LA PUNTADA	2 ~ 4

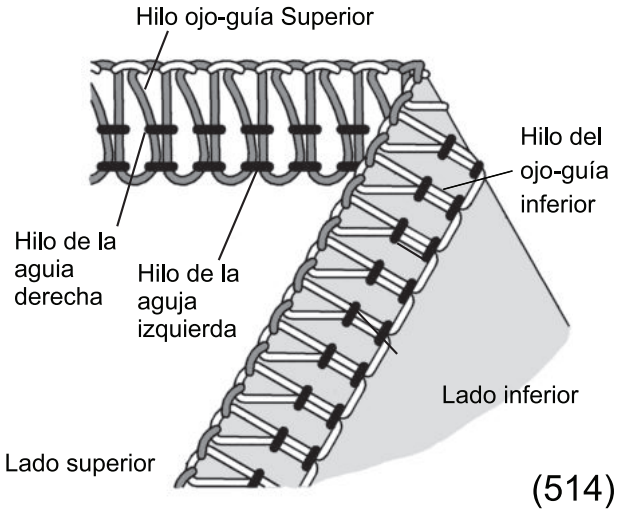

(514)

Tela	Dial de tensión			
	Azul	Verde	Naranja	Amarillo
Peso ligero	2.5	2.5	3.0	3.0
Peso medio	3.0	3.0	3.0	3.0
Peso pesado	3.5	3.5	3.0	3.0

Equilibrio correcto

- Fijar cada dial de tensión a los ajustes mostrados a la derecha y coser de prueba sobre una muestra de su tela.

Cómo equilibrar

- Cuando el hilo del ojo-guía superior se apoya por debajo de la tela:
  - Girar el dial de tensión del hilo del ojo-guía superior (naranja) a un número mayor.
  - O, girar el dial de la tensión de hilo de ojo-guía superior (amarillo) a un número inferior.

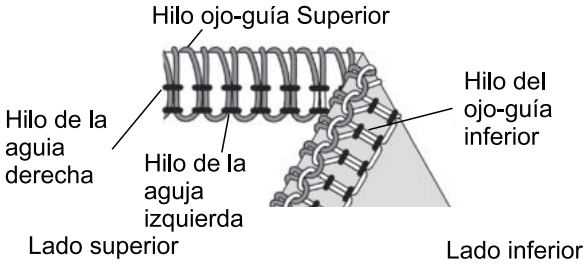

- Cuando el hilo del ojo-guía inferior se aparece por encima de la tela:
  - Girar el dial de tensión del hilo del ojo-guía inferior (amarillo) a un número mayor.
  - O, girar el dial de la tensión de hilo de ojo-guía superior (naranja) a un número inferior.

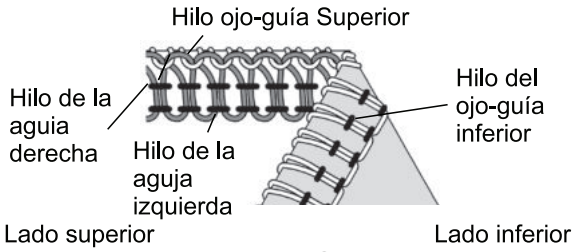

- Cuando la tensión del hilo en la aguja izquierda es demasiado floja:
  - Girar el dial de tensión (azul) a un número superior.

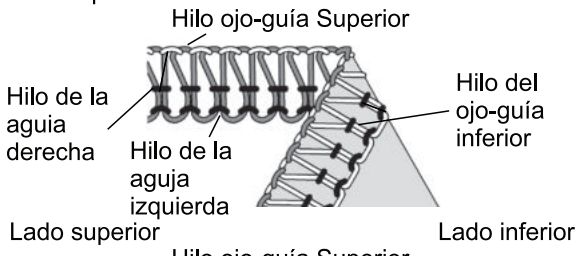

- Cuando la tensión del hilo en la aguja derecha es demasiado floja,
  - Girar el dial de tensión (verde) a un número superior.

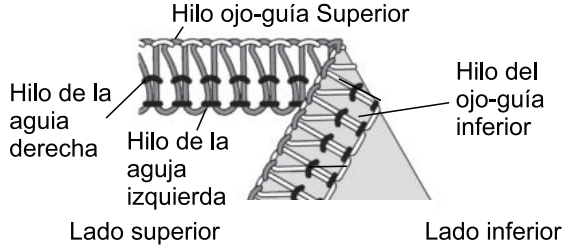

22. CÓMO COSER UN DOBLADILLO ENROLLADO

- Esta máquina puede coser cuatro tipos de dobladillos enrollados.
- El dobladillo enrollado se realiza enrollando y sobreorillando la tela.
- Con telas ligeras tales como lino, gasa, organdí, crespón, etc., lo realiza mejor.
- El dobladillo enrollado no es adecuado para telas pesadas o rígidas.

Puesta a punto de la máquina

- Retirar la aguja izquierda.
- Desplazar el mando de dedo del ancho de la costura a la posición R (Ver página 27).
- Alinear la cara izquierda de la placa de soporte de dedo del ancho de costura con la marca R en la placa de guía girando el mando de dedo de ancho de costura, según se requiere.
- Fijar el dial de longitud de la puntada a "F - 2" y se coserá un costura fina.
- Aguja: Aguja Singer N° 2022 tamaño 80/11 ó 90 /14.
- Hilo: Pueden utilizarse varias combinaciones de hilo para dobladillo enrollado.

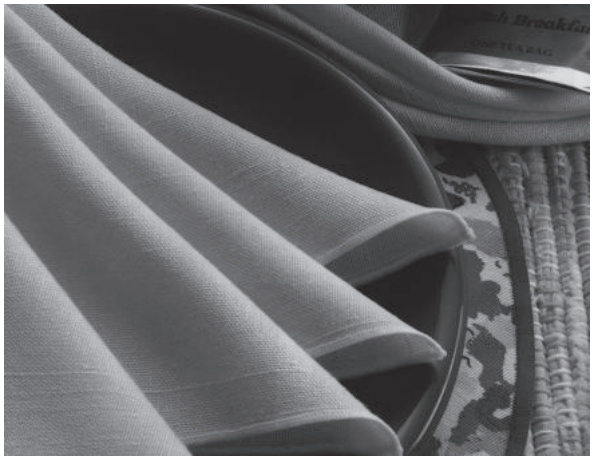

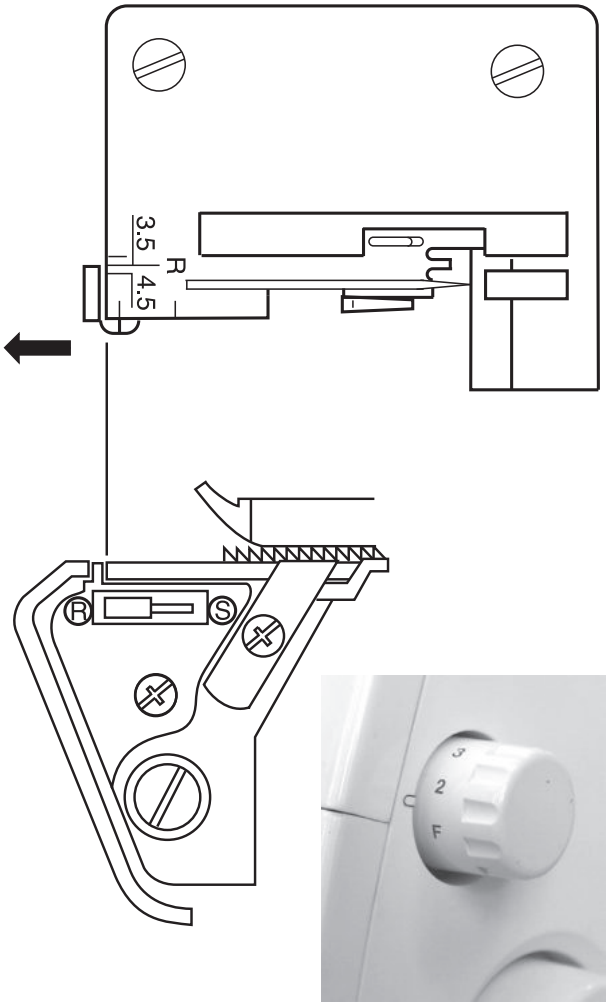

Nota: Para conseguir un mejor dobladillo enrollado, enhebre el ojo-guía superior con nylon lanoso y la aguja y el ojo-guía inferior con hilo normal ligero.

POSICIÓN DE LA AGUJA	
MANDO DEDO ANCHO COSTURA	R
LONGITUD DE LA PUNTADA	F ~ 2

1) Puntada de dobladillo enrollado estándar de 3 hilos

Equilibrio correcto

- Fijar cada dial de tensión a los ajustes mostrados a la derecha y coser de prueba sobre una muestra de su tela.

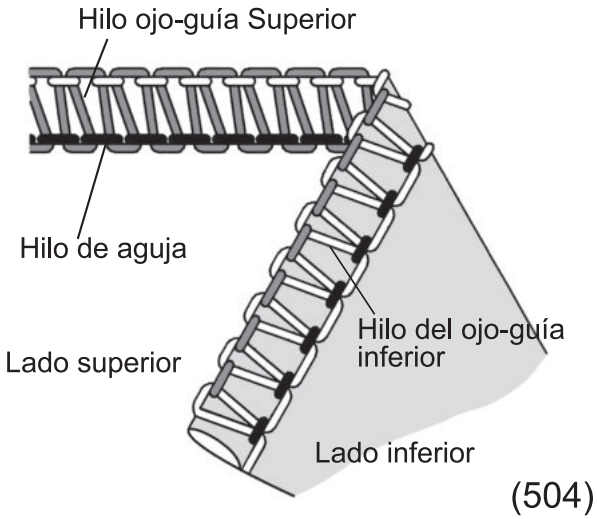

Hilo ojo-guía Superior	Dial de tensión			
	Azul	Verde	Naranja	Amarillo
Polyester		3.0	5.0	3.0
Nylon lanoso		3.0	3.5	3.5

2) Puntada de dobladillo enrollado envuelto de hilo en ojo-guía superior a 3 hilos

Equilibrio correcto

- Fijar cada dial de tensión a los ajustes mostrados a la derecha y coser de prueba sobre una muestra de su tela.

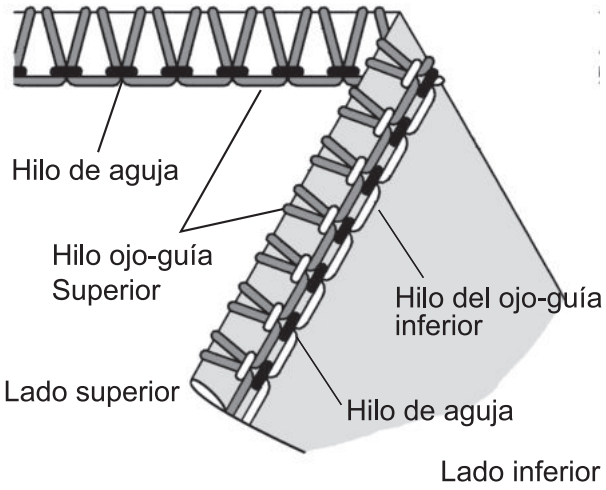

Hilo ojo-guía Superior	Dial de tensión			
	Azul	Verde	Naranja	Amarillo
Polyester		2.0	5.0	7.0
Nylon lanoso		2.0	2.0	5.0

Información adicional sobre dobladillo enrollado

- Sujete la cadena de hilo cuando empiece a coser para impedir que quede ondulado en la costura.

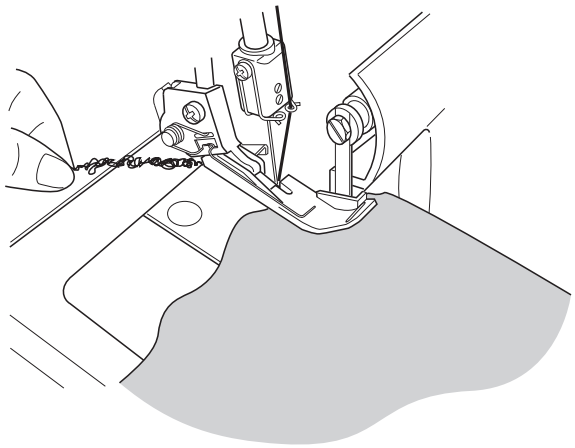

- Aplique una ligera tensión sobre el material en la dirección de la costura y podrá obtenerse un acabado de costura más fino.

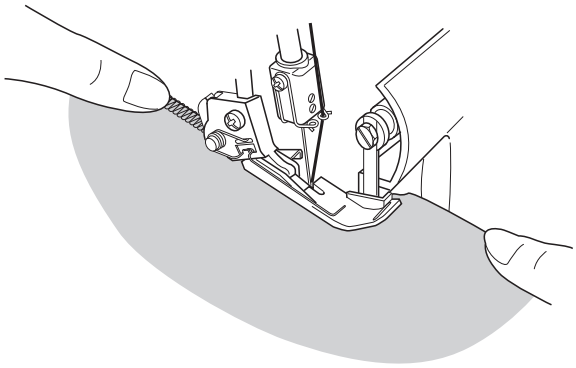

- El ancho de puntada de sobreorillado mínima que puede obtenerse del dobladillo enrollado es aproximadamente 1,5 mm (1/16") ya que el ancho de corte no puede estar por debajo de 3,5 mm (9/64 pulgadas).

Cómo fijar la cadena de hilo de dobladillo enrollado

- Aplique una pequeña gota de líquido sellante de costura al final de la costura. Dejar que se seque y después corte la cadena cerca de las puntadas.

  Nota: Probar el líquido sellante de costura para ver la fortaleza del color antes del uso.

23. VARIACIONES DE PUNTADAS Y TÉCNICAS PARA COSER

Cómo hacer una costura decorativa de doble pespunte plano

- Se consigue una puntada de doble pespunte plano ajustando la tensión de la puntada de sobreorillado de 3 hilos, cosiendo la costura y tirando de la tela hacia fuera para alisar la costura.

- La puntada de costura plana puede utilizarse como una puntada de construcción y decorativa o a efectos de adorno solamente.

1) Puesta a punto de la máquina

- Retire la aguja izquierda o derecha.

- Empiece con la máquina enhebrada y una tensión equilibrada para la puntada de sobreorillado de 3 hilos (página 29).

- Afloje bastante la tensión de hilo de aguja (verde o azul) .

- Afloje ligeramente la tensión de hilo (naranja) del ojo-guía superior.

- Afloje bastante la tensión de hilo (naranja) del ojo-guía inferior.

- Apretar bastante la tensión de hilo (amarillo) del ojo-guía inferior.

2) Cómo hacer una costura plana

- Coloque las caras de envés de la tela juntos para coser una puntada decorativa en el lado derecho de la prenda.

- Coser la costura, recortando la tela sobrante.

- El hilo de la aguja (verde o azul) formará una V en el lado inferior de la tela.

- El hilo del ojo-guía inferior se extraerá en línea recta en el borde de la tela.

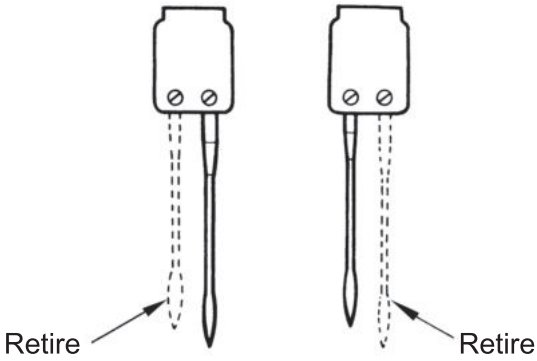

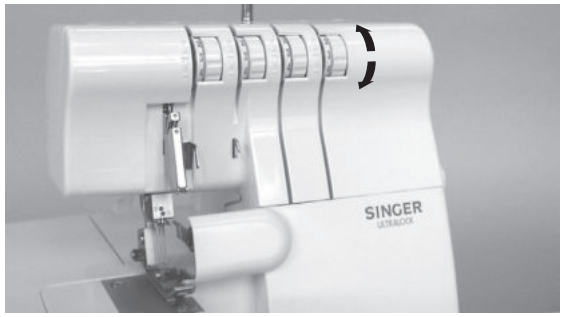

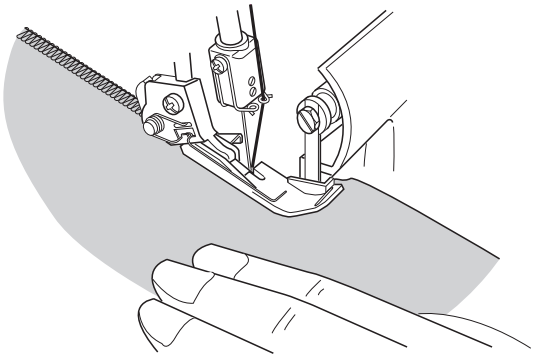

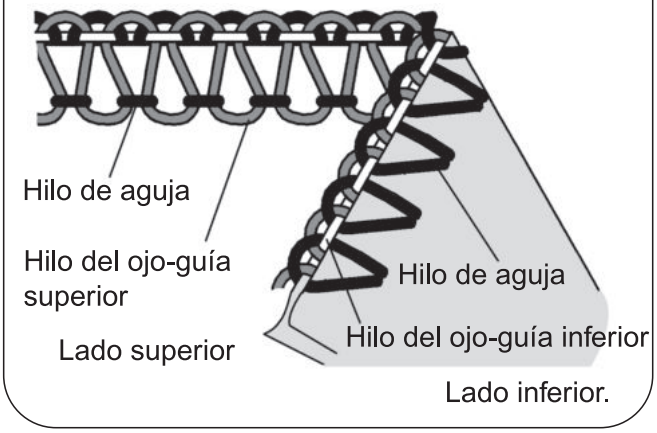

- Tire de los lados opuestos de la costura para sacar las puntadas planas.

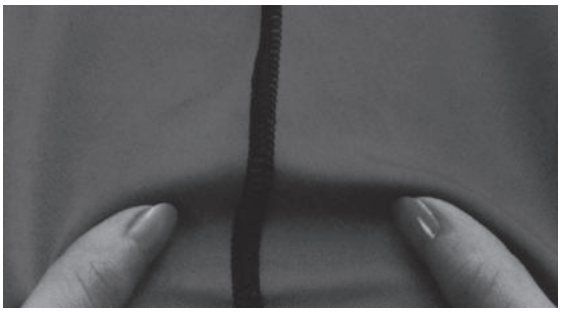

(3) Costura decorativa plana

- Coloque la cuchilla móvil superior en la posición de reposo (Pag. 25). La tela no es recortada con esta puntada.

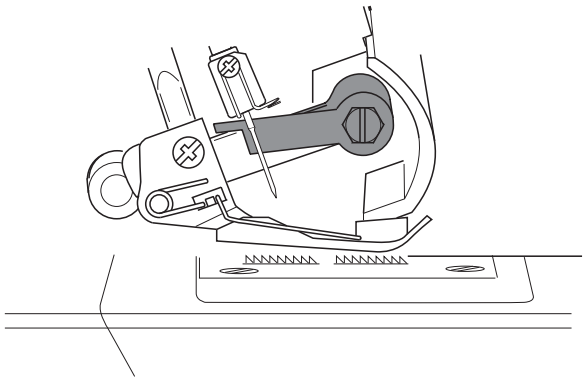

- Pliegue juntas las caras de envés de la tela.
- Coloque la tela de manera que la costura se obtenga con parte de la puntada que se extiende desde fuera de la tela.

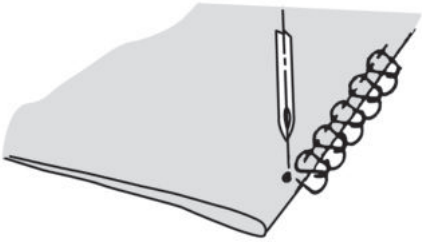

- Tire de las caras opuestas de la tela para alisarla.

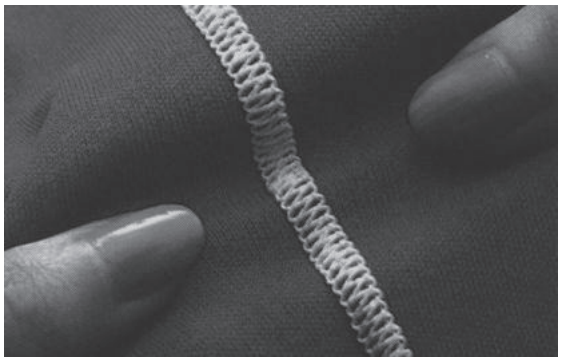

(4) Información adicional sobre costura plana de doble pespunte

- Las tensiones deberán estar correctamente ajustadas para que la tela quede plana.
- El hilo del ojo-guía superior es el hilo saliente en la puntada de costura plana. Coloque un hilo decorativo en el ojo-guía superior y los hilos poco decorativos en la aguja y ojo-guía inferior.
- Para una puntada en escalera, haga la costura con los haces juntos. El hilo de la aguja será el hilo prominente que crea la escalera (A).

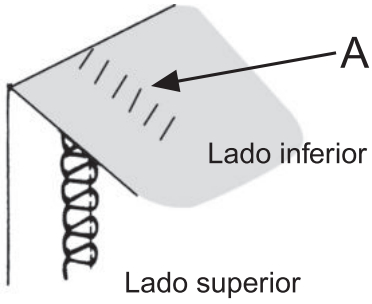

Cómo coser un dobladillo ciego con sobreorillado

- Se recorta la tela sobrante y se cose el dobladillo y las orillas sin coser se sobreorillan en una sola operación.
- El dobladillo ciego de sobreorillado es el más adecuado para coser ropa de tejido de punto. Proporciona un acabado duradero que es casi invisible.

- Retire la aguja izquierda y ajuste la máquina a una puntada estrecha de sobreorillado de 3 hilos.

  Nota: Puede utilizarse también la puntada de costura plana de tres hilos.

- Coloque el dial de longitud de la puntada en 4.

- Pliegue el dobladillo por el envés de la tela y después vuelva al haz con 6 mm (1/4") más allá del pliegue.

- Haga una puntada en la orilla del dobladillo extendido, dejando que la aguja de la máquina coja apenas la orilla del pliegue.

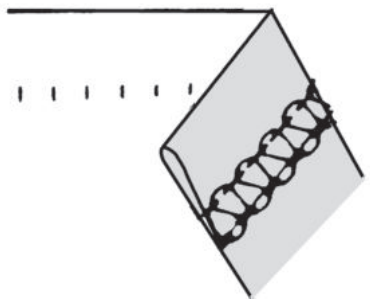

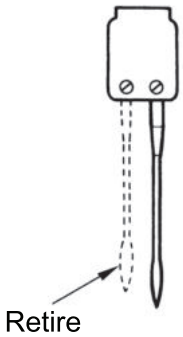

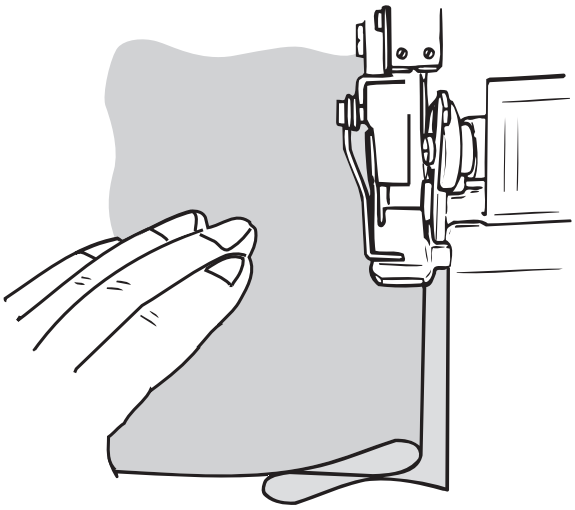

Cómo coser pequeños pliegues

- Cosa pequeños pliegues decorativos en la tela antes de cortar la prenda.

- Retire la aguja izquierda y ajuste la máquina para una puntada estrecha de sobreorillado de 3 hilos.

  Nota: La puntada de dobladillo enrollado puede utilizarse también en esta técnica.

- Coloque la cuchilla superior móvil en la posición de reposo (Pág. 25).

- Marque la tela con el número deseado de pliegues utilizando un marcador de tela soluble en agua.

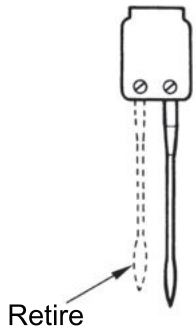

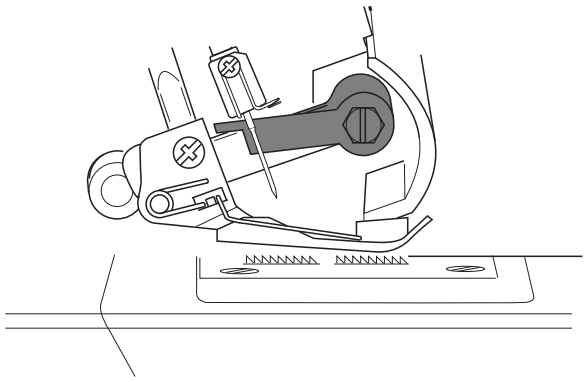

• Pliegue la tela con los envés juntos y cosa.

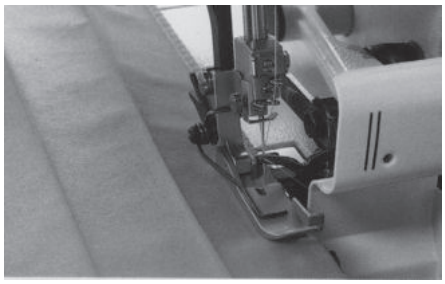

• Planche los pliegues en la misma dirección.

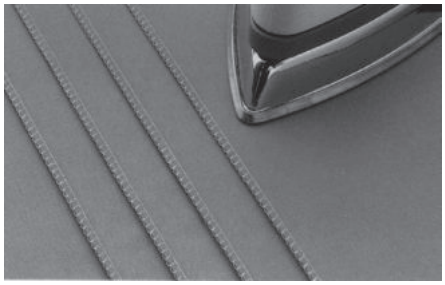

Cómo girar esquinas cuadradas

(1) Esquina exterior

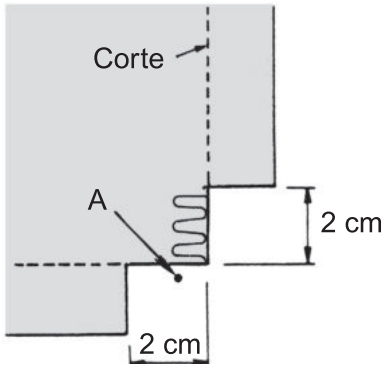

• Corte aproximadamente 2 cm (51/64 ") desde la esquina, en línea con la orilla de costura de sobreorillado.

• Cosa una puntada más allá del punto (a) y pare.

• Eleve la aguja y el prensatelas.

• Tire de la tela hacia la parte posterior de la máquina lo suficiente para soltar el hilo enganchado con el dedo de la placa de aguja.

Nota: El prensatelas ha sido retirado para mostrar más detalles.

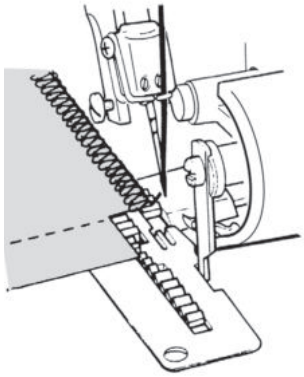

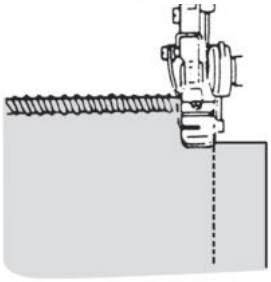

• Gire la tela y baje el prensatelas de manera que la cuchilla se coloque en línea con la orilla de corte.

• Tire de los hilos flojos hacia arriba y luego empiece a coser.

(2) Esquina interior

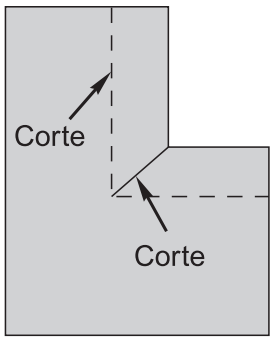

• Corte la tela en la orilla de costura.

• Coloque la cuchilla móvil superior en la posición de reposo (página 25).

• Haga una puntada en la orilla cortada de la tela.

• Pare la costura antes de llegar a la esquina y doble la tela a la izquierda para enderezar la esquina.

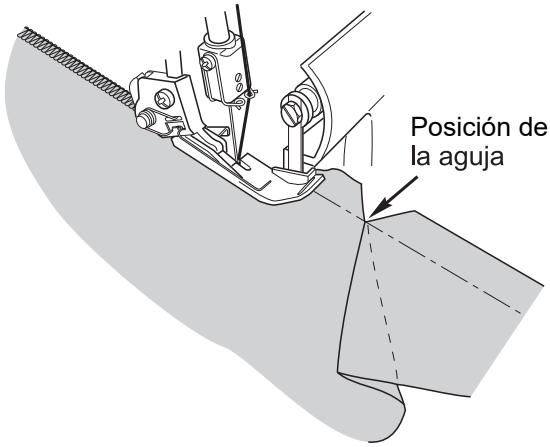

• Siga cosiendo lentamente manteniendo la orilla de la tela en una línea recta moviendo la tela a medida que va cosiendo.

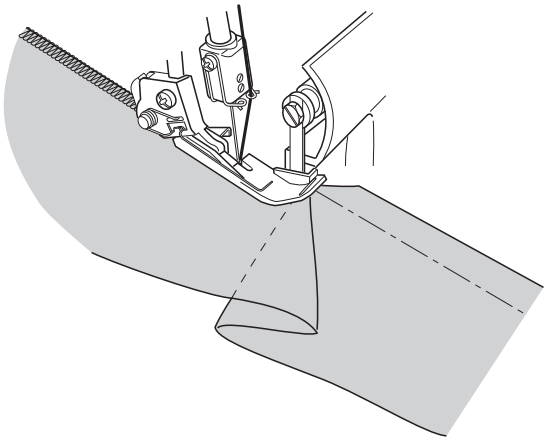

Colocación de alfileres

• Inserte alfileres a la izquierda del prensatelas. Los alfileres será fáciles de retirar y están fuera de la acción de corte de las cuchillas.

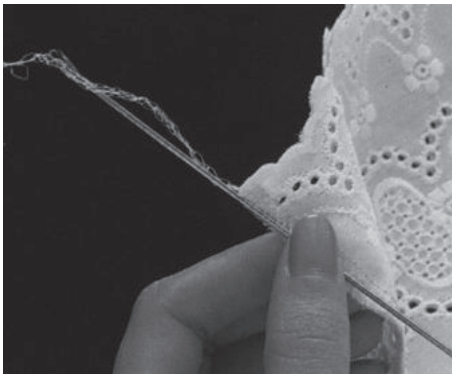

Precaución:
Coser sobre alfileres dañará y/o destruirá el borde de corte de las cuchillas.

Fijación de la cadena de hilo

• Enhebre una aguja de ojo grande de coser a mano (tal como una aguja para tapicería) con la cadena de hilo.

• Introduzca la aguja en el extremo de la costura para fijar el hilo.

Nota: Para fijar una cadena de hilo de dobladillo enrollado, vea página 35.

Cómo reforzar una costura

- La inserción de una cinta de sarga, mientras se cose un sobreorillado, estabilizará la costura.

- Inserte la cinta a través del orificio en la parte frontal del prensatelas.

- Coloque la cinta bajo el prensatelas en la parte posterior de la máquina y cosa la costura de la prenda.

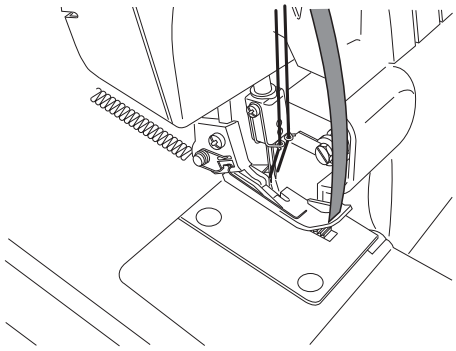

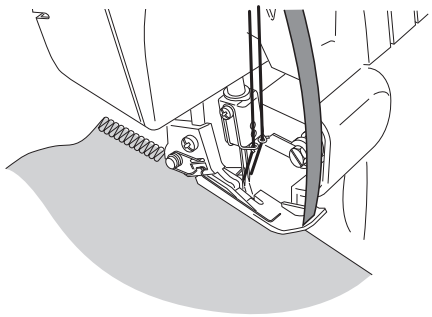

- Esta cinta se unirá a medida que se hace la costura.

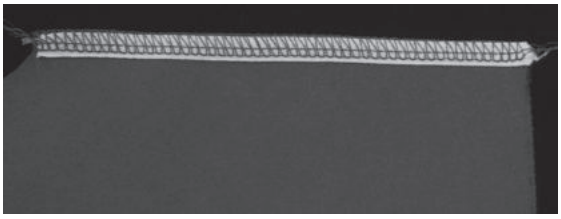

Trenzado con cadeneta

- Coloque la cuchilla superior móvil en posición de reposo.

- Inserte un cordón de relleno, tal como un hilo grueso o una cinta de sarga a través del orificio de la parte frontal del prensatelas.

- Coloque el cordón de relleno bajo el prensatelas y deshaga la cadeneta a la longitud deseada.

- Los trenzados así obtenidos pueden utilizarse individualmente o urdidos en trenzas de 3 o 4 capas.

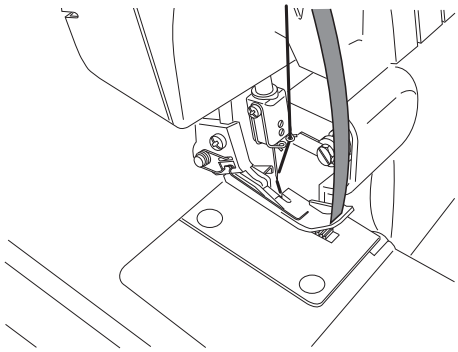

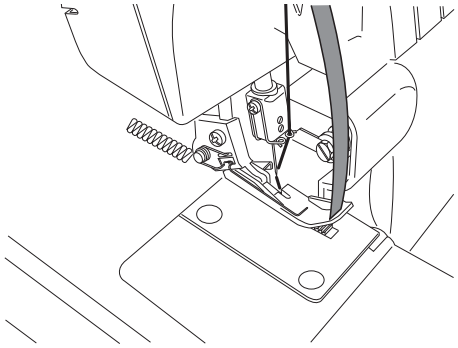

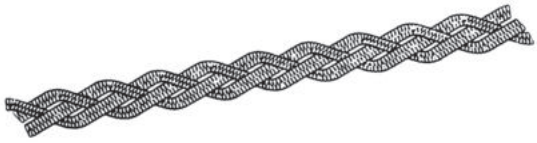

24. MANTENIMIENTO DE LA MÁQUINA

Una máquina de sobreorillado requiere más mantenimiento que una máquina convencional debido principalmente a dos razones:

1) Se produce una gran cantidad de hilachas debido a la acción de corte de las cuchillas.

2) La máquina de sobreorillado funciona a una gran velocidad y necesita ser aceitada frecuentemente para lubricar las piezas de trabajo internas.

Limpieza de la máquina

Peligro:
Antes de limpiar su máquina, desconecte la alimentación de corriente desde la toma de pared.

- Limpie, a menudo, de hilachas la zona del ojo - guía y de las cuchillas, con un cepillo quitahilachas seco.

Nota: El cepillo quitahilachas es un elemento opcional.

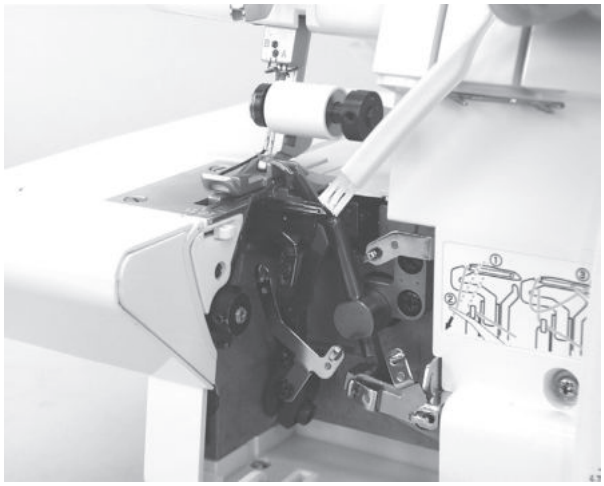

Aceitado de la máquina

Peligro:
Antes de lubricar su máquina desconecte la alimentación de corriente de la toma de pared.

- Los puntos de engrase mostrados en el diagrama, deberán aceitarse periódicamente.

Nota: Utilice aceite especial para máquinas de coser. No utilice otro tipo de aceite, puesto que podría resultar dañada la máquina.

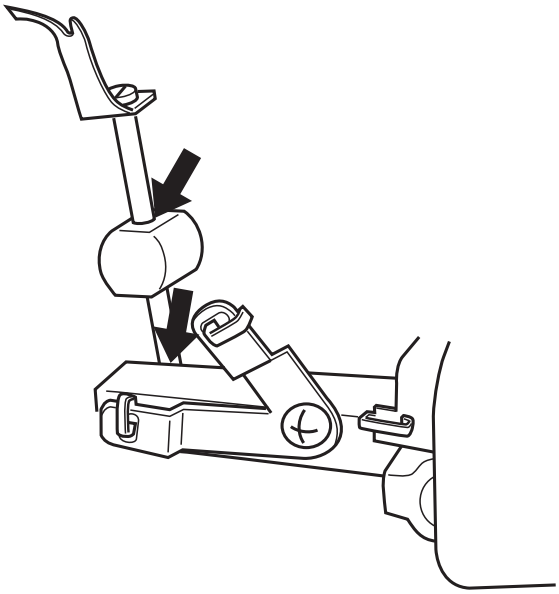

Cómo sustituir la cuchilla fija

Peligro:
Antes de sustituir la cuchilla fija, desconecte la alimentación de corriente de la toma de pared.

- La cuchilla fija deberá sustituirse cuando esté gastada.
- La cuchilla fija podrá sustituirse de acuerdo con las instrucciones facilitadas; sin embargo, si se presentan algunas dificultades, consulte con su representante Singer para hacer los ajustes oportunos.
- Asegúrese de que el cable de alimentación de corriente está desconectado de la fuente de suministro de electricidad.
- Abra la tapa del ojo-guía y coloque la cuchilla superior móvil 1 en posición de reposo (página 25)
- Afloje el tornillo de ajuste de la cuchilla fija 2 y retire la cuchilla fija 3.
- Coloque una nueva cuchilla fija en la ranura del soporte de cuchilla fija.
- Apriete el tornillo ajuste de la cuchilla fija 2.
- Vuelva la cuchilla superior móvil 1 a su posición de trabajo.

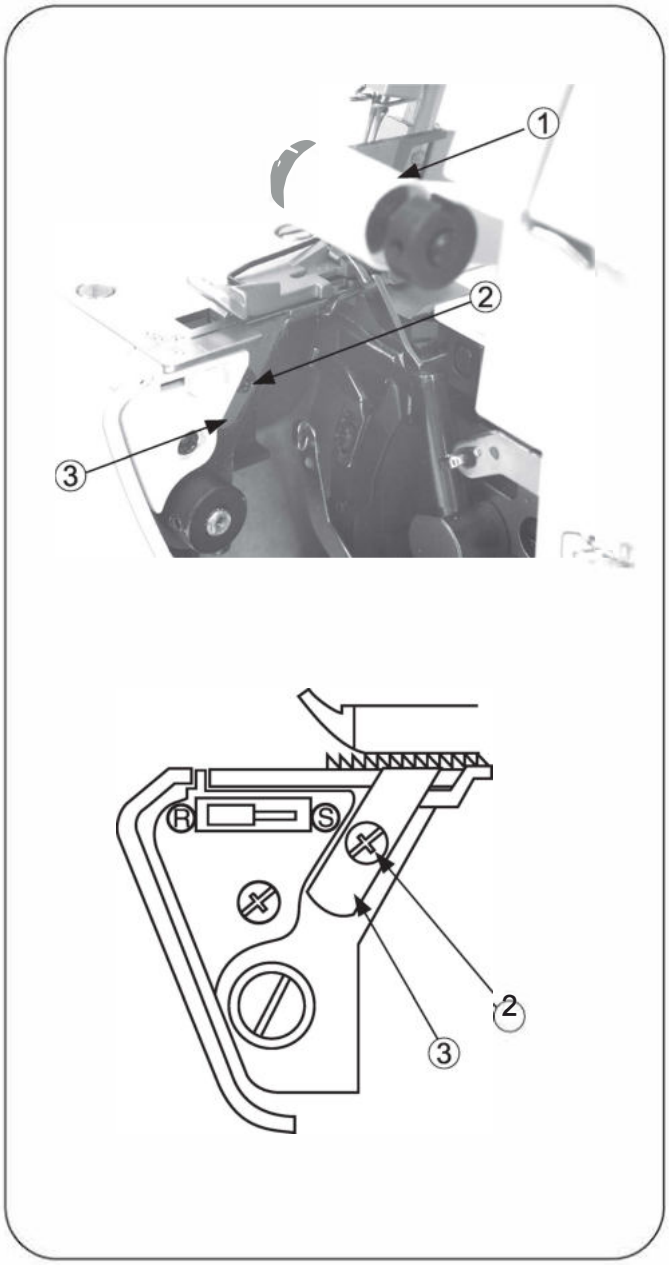

25. TABLA DE LOCALIZACIÓN DE AVERíAS

Problema	Solución	Página
La tela no se transporta bien	- Alargar la longitud de puntada.	21
	- Aumentar la presión del prensatelas para telas pesadas.	22
	- Disminuir la presión prensatelas para telas ligeras.	22
Agujas rotas	- Insertar correctamente la aguja.	11
	- No tirar de la tela mientras se cose.	28
	- Apretar el tornillo de ajuste de la aguja.	11
	- Utilizar una aguja más grande en telas pesadas.	7
Hilos rotos	- Comprobar el enhebrado.	12 a 19
	- Comprobar si el hilo está enredado o enganchado.	20
	- Insertar la aguja correctamente.	11
	- Insertar una nueva aguja, la aguja actual puede estar. doblada o tener la punta roma.	7
	- Utilizar un hilo de alta calidad.	45
	- Aflojar la tensión del hilo.	29 a 34
Falta de puntadas	- Insertar una nueva aguja, la aguja actual puede estar. doblada o tener la punta roma.	7
	- Apretar el tornillo de ajuste de la aguja.	11
	- Insertar la aguja correctamente.	11
	- Cambiar el tipo o tamaño de la aguja.	7
	- Comprobar el enhebrado.	12 a 19
	- Aumentar la presión del prensatelas.	22
	- Utilizar hilo de alta calidad.	45
Puntadas irregulares	- Equilibrar la tensión del hilo.	29 a 34
	- Comprobar si el hilo está enredado o enganchado.	20
	- Comprobar el enhebrado.	12 a 19
Arrugas en la tela	- Aflojar la tensión del hilo.	29 a 34
	- Comprobar si hay hilo enredado o enganchado.	20
	- Utilizar hilo de alta calidad ligero.	45
	- Acortar la longitud de la puntada.	21
	- Disminuir la presión del prensatelas para telas ligeras.	22
Corte irregular	- Comprobar la alineación de las cuchillas.	43
	- Sustituir una o ambas cuchillas.	43
Atascos de la tela	- Cerrar la tapa del ojo-guía antes de coser.	9
	- Comprobar si hay hilo enredado o enganchado.	20
	- Comprimir las capas gruesas de la tela con una máquina. convencional antes de coser con la máquina de sobreorillado.	
La máquina no funciona	- Conectar la máquina a la fuente de alimentación.	9

26. RELACIÓN ENTRE TIPOS DE TELA, HILO Y AGUJA

Tipo de Tela	Tipo de Hilo	Aguja Nº Cat. Singer 2022
Peso Ligero Lino, Organdí, Gasa, Crespón, etc.	Algodón: #100 Seda: #100 Viscosilla: # 80 - # 90 Tetrón: # 80 - # 100	#11
Peso Mediano Muselina, Satén, Gabardina, tejido ancho, de estambre, etc.	Algodón: # 60 # 80 Seda: # 50 Viscosilla: # 60 - # 80 Tetrón: # 60 - # 80	#11, #14
Peso pesado Oxford, Tela vaquera, Tweed, Pana acordonada, Sarga.	Algodón: # 40 - #60 Seda: #40 - #60 Viscosilla: #60 - #80 Tetrón: #50 - #80	#14
Tejido de Punto Tricot	Viscosilla: #80 - #90 Tetrón: #60 - #80	#11
Jersey	Viscosilla: #60 - #80 Tetrón: #60 - #80 Algodón: #60 - #80	#11, #14
Lana (urdida, tejido de punto)	Viscosilla:#60 - #80 Tetrón: #50 - #60 Nylon lanoso Tetrón lanoso	#11, #14

Aguja Singer, Nº Catálogo 2022. Sin embargo, se suministra con la máquina.

Se recomienda que seleccione su aguja de acuerdo con el material que está cosiendo.

27. ESPECIFICACIONES

Elemento	Especificación	
Velocidad de cosido	1300 rpm máximo	
Longitud de la puntada (magnitud transporte)	1 - 4 mm (estándar: dobladillo enrollado F-2, sobreorillado ordinario 3.0).	
Relación transporte diferencial.	1:07 a 1:2 (con máquina de transporte diferencial)	
Ancho puntada sobreorillado	Dobladillo enrollado 1,5 mm, sobreorillado ordinario 3.0 a 6,7 mm (estándar 3,5 mm)	
Carrera de barra de agujas	27 mm	
Elevación prensatelas	4,5 mm	
Aguja	Dobladillo enrollado: Nº Cat. Singer 2022 #11 Sobreorillado ordinario: Nº Cat. Singer 2022 #11, #14	
Modelo	14SH 644	14SH654
Número de hilos	3,4	3,4
Dimensiones máquina (mm)		
Ancho	329	329
Fondo	270	270
Altura	265	265
Peso (Kg)	6,0	6,2

Características técnicas:
Tensión nominal: 220 - 240 V~
Frecuencia de red: 50/ó0 Hz
Consumo de potencia: 90 W clase de protección: II
Nivel acústico: menos de 77 db (A)
Luz: LED

Pedal de control:
(Europa)

1. Danyang Guoti Motor Appliance Co., Ltd.	GTC	AC 220-240V, 50Hz, 90W
2. Zhejiang Huaxing Electric Motor Co., Ltd.	HKT72C	AC 220-240V, 50Hz, 0.5A

Clase de protección II / protección mediante aislamiento doble o reforzado
Los dispositivos de la clase de protección II (aislamiento de protección) tienen un aislamiento reforzado o doble.

Notas:

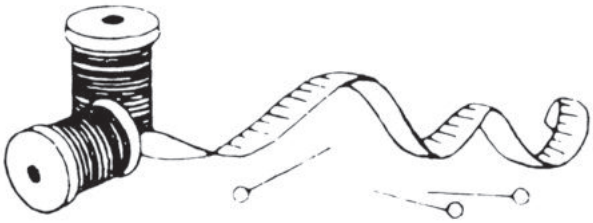

Notas:

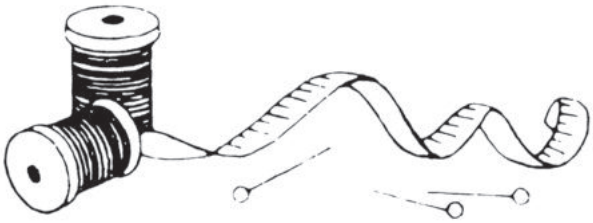

Eliminación

Recuerde que este producto se debe reciclar de un modo seguro en cumplimiento de la legislación nacional pertinente relacionada con los productos eléctricos/ electrónicos. No elimine los aparatos eléctricos como residuos urbanos sin clasificar, utilice los centros de recogida selectiva. Para información relacionada con los sistemas de recogida disponibles, póngase en contacto con su entidad local. Cuando sustituya aparatos antiguos por otros nuevos, el distribuidor podría estar obligado por ley a recoger su vieja máquina para reciclarla gratuitamente.
Si se abandonan aparatos eléctricos en un vertedero, pueden producirse fugas de sustancias peligrosas en el terreno y llegar a la cadena alimentaria, dañando su salud y bienestar.
Mantenga las láminas y las bolsas de plástico del embalaje del producto, así como los accesorios de éste, fuera del alcance de los niños - **¡Peligro de asfixia!**

Declaración de conformidad

Esta máquina cumple con los requisitos de las directrices europeas y nacionales pertinentes. La máquina está confirmada por la marca CE. Las declaraciones pertinentes se hallan en posesión del fabricante.

Manufacturer:
VSM Group AB, SVP Worldwide
Soldattorpsgatan 3, SE-554 74 Jönköping, SWEDEN / SUECIA

Distributed by:
Helmut Hammerle Maschinenhandel Ges.m.b.H.& Co KG,
Millennium Park 1, A-6890 Lustenau, Austria

www.singer.ag

Asistencia:

Zeitlos Vertriebs GmbH
Nachtwaid 6
79206 Breisach
Alemania

Hotline: 00800-09 34 85 67 (Linha telefónica gratuita)
E-Mail: info@zeitlos-vertrieb.de

47/23

5572

SINGER®

ORIGINAL SINCE 1851.

4711050-46A • ©2023 The Singer Company Limited S.à.r.l. or its Affiliates. • All rights reserved • Printed on environment friendly paper